Tulano

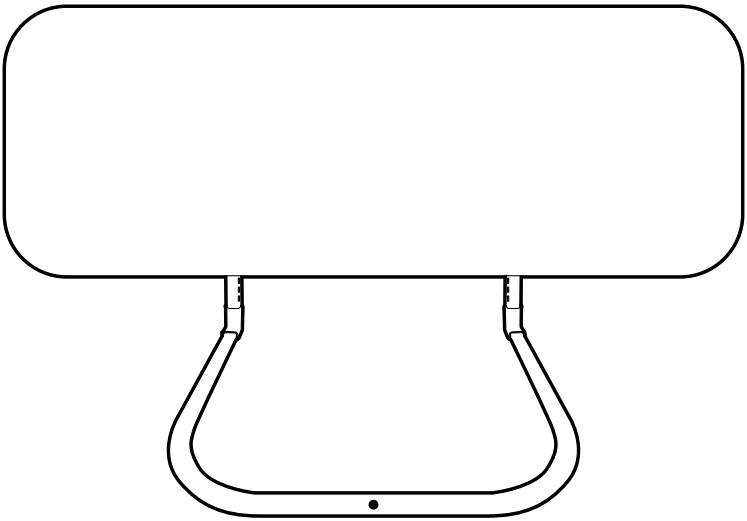

COVER 50

PL Instrukcja obsługi
EN User manual
SK Používateľská príručka
CZ Návod k obsluze
RO Instrucțiuni de utilizare
DE Bedienungsanleitung
BG Инструкция за експлоатация
HU Használati útmutató
LT Naudojimo instrukcija
FR Notice d'utilisation
UK Посібник користувача
ES Instrucciones de uso
PT Instruções de utilização

BS 7972:2001+A1:2009

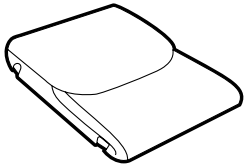

A X1

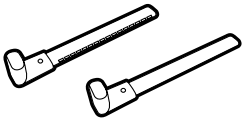

B X2

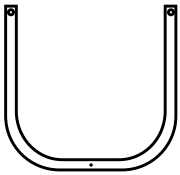

C X1

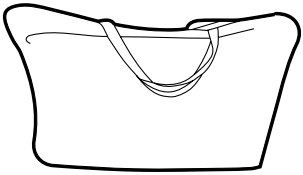

D X1

1.

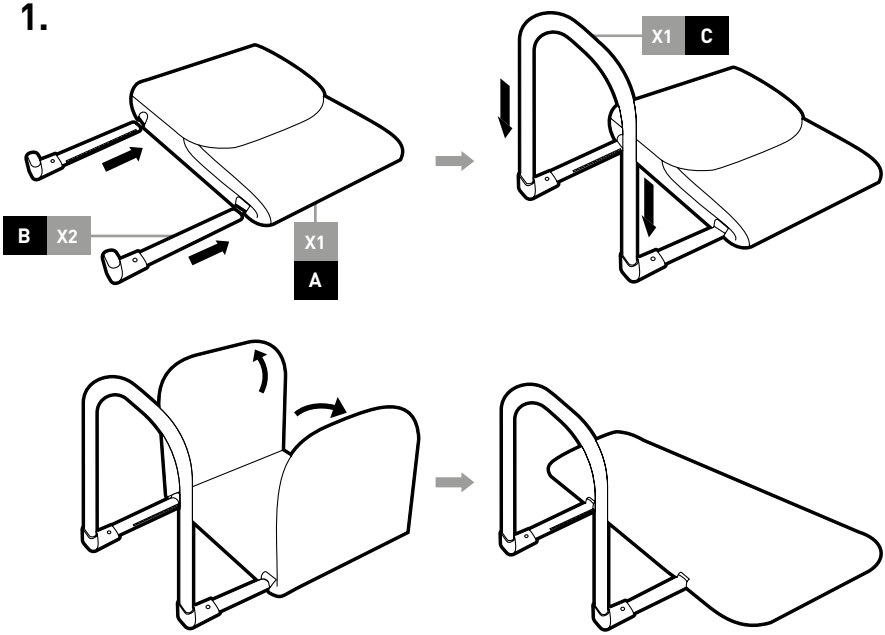

2.

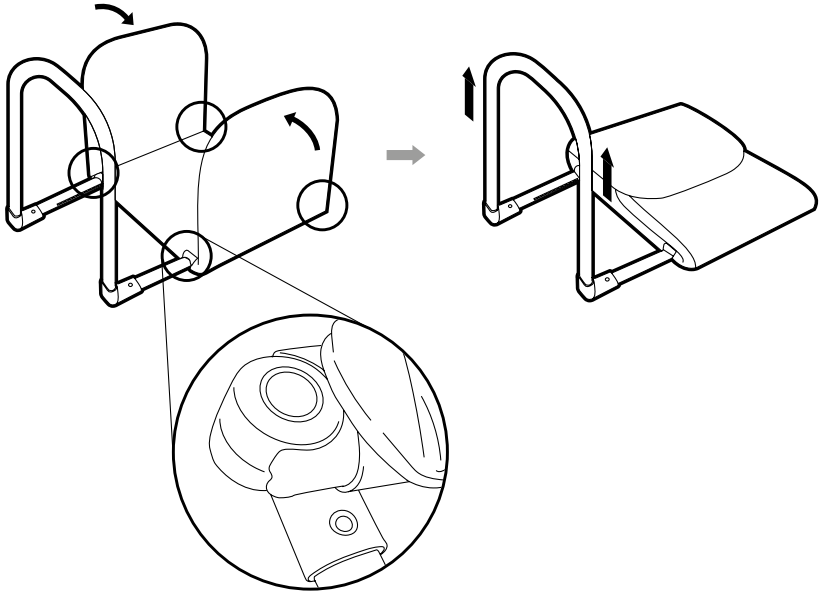

3.

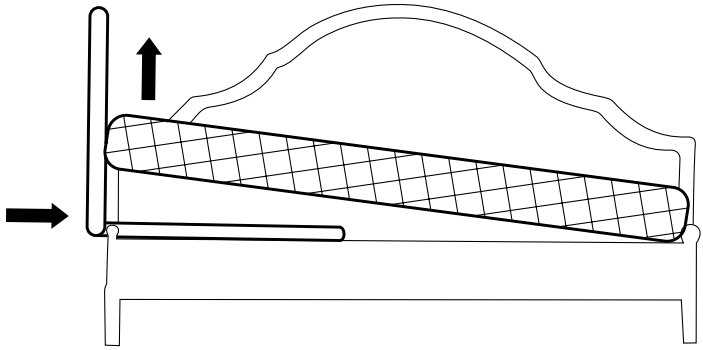

Przed użyciem urządzenia przeczytaj oryginalną instrukcję obsługi, postępuj zgodnie z jej wskazówkami i zachowaj ją do wykorzystania w przyszłości. Zwróć szczególną uwagę na zalecenia dotyczące bezpieczeństwa.

WAŻNE! PRZECZYTAJ UWAŻNIE I ZACHOWAJ NA PRZYSZŁOŚĆ JAKO ODNIESIENIE

OSTRZEŻENIE!

1. Należy odpowiednio usunąć plastikowe torby, liny i inne drobne przedmioty z pudełka, aby zapobiec poważnym wypadkom, takim jak uduszenie przez dzieci.
2. Nie używaj tego produktu, gdy akcesoria są uszkodzone, wadliwe, zużyte lub ich brakuje.
3. Przed użyciem sprawdź, czy rura łącząca barierkę ochronną, uchwyt i nóżki podpierające są nietknięte.
4. Upewnij się, że rury łączące barierkę ochronną są prawidłowo połączone.
5. Upewnij się, że barierka ochronna jest zamocowana na desce łóżka i że wszystkie nóżki podpierające są całkowicie pod materacem.
6. Po zamontowaniu upewnij się, że barierka ochronna ściśle przylega do materaca i jest prawidłowo zamocowana. Dopasuj barierkę tak, aby jej bok, gdy jest w pozycji zablokowanej lub umieszczonej w odpowiedniej pozycji, dotykał boku materaca. W przypadku braku dopasowania, zabrania się jej używania.
7. Barierka na łóżko nie powinna być używana jako substytut łóżeczka, ponieważ nie jest w stanie zapewnić takiego samego poziomu bezpieczeństwa jak łóżeczko.
8. Trzymaj barierkę ochronną z dala od ognia i źródeł ciepła (takich jak grzejniki elektryczne, grzejniki itp.).
9. Nie zostawiaj twardych przedmiotów, lin, sznurków ani innych przedmiotów, które mogą stanowić zagrożenie i nie wieszaj ich na barierce.
10. Produkt jest przeznaczony dla dzieci w wieku od 0 do 5 lat lub o wadze poniżej 20 kg.
11. Produkt nie jest odpowiedni do stosowania na łóżkach wodnych, łóżkach z poduszkami powietrznymi ani w łóżeczkach dziecięcych.
12. Produkt służy wyłącznie do zapobiegania i ochrony, nie zastępuje opieki dorosłych.
13. Produkt nie jest zabawką. Proszę nie pozwalać niemowlętom i dzieciom wchodzić na barierki.
14. Należy dokładnie przeczytać instrukcje, prawidłowo zainstalować oraz używać produktu zgodnie z rzeczywistymi wymiarami ramy łóżka i materaca, w przeciwnym razie może dojść do poważnego wypadku.
15. Nie modyfikuj produktu, aby dopasować go do wymiarów łóżka.
16. Produkt nie zapewnia pełnej ochrony przed wszystkimi niebezpieczeństwami lub wypadkami.
17. Ze względu na ich ograniczoną mobilność, niemowlęta poniżej 2 lat wymagają opieki rodziców podczas całego procesu korzystania z tego produktu.
18. Zalecana grubość materaca wynosi od 5 do 25 cm.
19. Dopasuj barierkę ochronną tak, aby jej bok, gdy jest w pozycji zablokowanej, dotykał boku materaca.
20. Jeśli między barierką, a materacem widoczna jest przerwa, oznacza to, że instalacja nie jest prawidłowa lub grubość materaca jest niewystarczająca. Rodzice są odpowiedzialni za zapewnienie bezpieczeństwa zgodnie z instrukcją, w przeciwnym razie istnieje ryzyko poważnych konsekwencji, takich jak zaklinowanie się lub utrudnienie oddychania w procesie użytkowania!
21. Nie pozostawiaj w barierce ochronnej żadnych przedmiotów, które mogą służyć jako punkt oparcia lub powodować wgniecenia lub zadławienie. Jeśli jakakolwiek część barierki jest uszkodzona, rozdarta lub zagubiona, produktu nie należy używać.
22. Proszę nie próbować blokować przerwy między barierką a materacem lub głową łóżka poduszkami, kocami ani innymi przedmiotami, które mogą zagrażać bezpieczeństwu dzieci
23. Nie pozwól dzieciom wspinać się na barierkę ochronną.
24. Barierka nie może zastąpić opieki osoby dorosłej. Nie zostawiaj dziecka bez nadzoru!
25. Produkt przeznaczony jest wyłącznie do stosowania w łóżku. Nie zaleca się używania go w żadnym innym miejscu.

OPIS KROKÓW:

KROK 1:

Połącz ze sobą elementy **A** oraz **B**. Następnie przymocuj do powstałej konstrukcji element **C**. Roztóż barierkę, aż usłyszysz charakterystyczne „kliknięcie", które oznacza prawidłowe zablokowanie mechanizmu. Upewnij się, że wszystkie elementy są stabilnie połączone przed zamontowaniem barierki przy łóżku.

KROK 2:

Zlokalizuj przyciski (guziki) znajdujące się na górze oraz na dole barierki. Naciśnij je jednocześnie – najpierw po jednej stronie barierki. Następnie wykonaj tę samą czynność po drugiej stronie. Złóż barierkę do pozycji transportowej.

KROK 3:

Podnieś materac. Wsuń nóżki barierki pod materac. Opuść materac, aby ustabilizować konstrukcję i zakończyć montaż. Upewnij się, że barierka przylega ściśle do krawędzi materaca i nie przesuwa się. Grubość materaca 25cm.

CZYSZCZENIE:

Aby wyprać pokrowiec z tkaniny, usuń ramę i zdejmij pokrowiec. Pokrowiec należy prać ręcznie oraz powiesić luźno do wyschnięcia. Pokrowca nie należy prać w pralce, nie suszyć w suszarce ani nie prasować.

RYSUNKI MAJĄ CHARAKTER POGLĄDOWY - RZECZYWISTY WYGLĄD PRODUKTU MOŻE SIĘ NIEZNACZNIE OD NICH RÓŻNIĆ.

Before using the appliance, read the original instruction manual, follow its instructions and reatain it for future reference or use. Pay special attention to the safety recommendations.

IMPORTANT! READ CAREFULLY AND KEEP FOR FUTURE REFERENCE

WARNING!

1. Properly remove plastic bags, ropes and other small objects from the box to prevent serious accidents such as strangulation by children.
2. Do not use this product when the accessories are damaged, defective, worn or missing.
3. Please check whether the bedguard connection tube, fixture, and support foot are intact before use.
4. Make sure that the bedguard connection tube is properly connected;
5. Please make sure that the bedguard is installed on the bed board, and that all the supporting feet are completely under the mattress.
6. Make sure that the bedguard is close to the mattress after installation, and it is properly fixed and used. Fit the bedguard so that its side, when in the locked position or when placed in the fitted position, touches the side of the mattress. When it cannot be matched, it is strictly forbidden to use it.
7. The bed rail should not be used as a substitute for a cot as it cannot provide the same level of safety as a cot.
8. Please keep the bedguard at a safe distance from the fire and heat sources (such as electric heaters, heaters, etc.).
9. Please do not leave hard objects or ropes, curtain ropes, and other items that may cause danger on the bed or hang them on the bed guardrail.
10. This product is suitable for children aged 0-5 or under 20kg.
11. This product is not suitable for water beds, air cushion beds, and cribs.
12. This product is only used for prevention and protection, but it cannot replace the care of adults.
13. This product is not a toy. Please do not let infants and children climb on railings or ladder pads.
14. Please read the instructions in detail and install and use it correctly according to the actual bed frame and mattress size, otherwise, it will cause serious accidental injury.
15. Do not modify product to fit the dimensions of the bed.
16. This product does not have the ability to isolate all dangers or accidents.
17. Due to their weak mobility, infants under the age of 2 need their parents to take care of them during the whole process of using this product to avoid it.
18. The recommended mattress thickness is between 5 and 25 cm.
19. Fit the bedguard so that its side, when in the locked position or when placed in the fitted position, touches the side of the mattress.
20. If there is a visible gap between the bedguard and the mattress, it means that your installation is not in place or the mattress thickness is insufficient. Parents are responsible for ensuring safety according to the instructions, otherwise, it is easy to cause serious consequences such as stuck or breathlessness in the process of use!
21. Don't leave anything in the bedguard that may be used as a stepping point or cause indentation or strangulation. If any part of the bedguard is damaged, torn, or lost, please do not use the bed guardrail.
22. Please do not try to block the gap between the bedguard and the mattress or the head of the bed with pillows, blankets, or other items that may induce children's safety.
23. Do not let children climb the bedguard.
24. The bedguard cannot replace nursing, please don't leave the child unattended.
25. This product is intended for use in bed only. It is not recommended for use anywhere else.

STEPS DESCRIPTION:

STEP 1:

Connect parts A and B together. Then attach part C to the assembled structure. Extend the bed rail until you hear a characteristic "click," which indicates that the mechanism has locked correctly. Make sure that all parts are securely connected before installing the rail next to the bed.

STEP 2:

Locate the buttons on the top and bottom of the rail. Press them simultaneously—first on one side of the rail. Then repeat the same action on the other side. Fold the rail into the transport position.

STEP 3:

Lift the mattress. Slide the rail legs underneath the mattress. Lower the mattress to stabilize the structure and complete the installation. Make sure the rail fits tightly against the edge of the mattress and does not move.
Maximum mattress thickness: 25 cm.

CLEANING:

To wash the fabric cover, remove the frame and pull the cover from the base. The cover should be washed by hand and hang dry. The cover should not be machine washed or ironed.

THE DRAWINGS ARE FOR REFERENCE ONLY - THE ACTUAL APPEARANCE OF THE PRODUCT MAY DIFFER SLIGHTLY FROM THEM.

Pred použitím spotrebiča si prečítajte originálny návod na obsluhu, postupujte podľa jeho pokynov a znovu si ho uchovajte pre budúce použitie. Venujte osobitnú pozornosť bezpečnostným odporúčaniam.

DÔLEŽITÉ! POZORNE SI PREČÍTAJTE A USCHOVAJTE PRE BUDÚCE POUŽITIE

VAROVANIE!

1. Správne odstráňte plastové tašky, šnúry a iné malé predmety z krabice, aby ste predišli vážnym nehodám, ako je napríklad uškrtenie detí.
2. Nepoužívajte tento výrobok, ak sú príslušenstvo poškodené, chybné, opotrebované alebo chýbajú.
3. Pred použitím skontrolujte, či sú spojovacia trubka, úchyt a podperná noha postranice neporušené.
4. Uistite sa, že spojovacia trubka postranice je správne pripojená;
5. Uistite sa, že postranica je nainštalovaná na rošte postele a všetky podperné nohy sú úplne pod matracom.
6. Uistite sa, že po inštalácii je postranica tesne pri matraci a je správne upevnená a používaná. Nainštalujte postranicu tak, aby jej bočná strana v zamknutej alebo nastavenej polohe priliehala k boku matraca. Ak nie je možné správne prispôsobiť, je prísne zakázané ju používať.
7. Postranica by sa nemala používať ako náhrada za detskú postieľku, pretože neposkytuje rovnakú úroveň bezpečnosti ako postieľka.
8. Uchovávajte postranicu v bezpečnej vzdialenosti od ohňa a zdrojov tepla (ako sú elektrické ohrievače, radiátory a pod.).
9. Nenechávajte na posteli tvrdé predmety, šnúry, šnúrky od záclon a iné predmety, ktoré môžu spôsobiť nebezpečenstvo, ani ich nevešajte na postranicu postele.
10. Tento výrobok je vhodný pre deti vo veku 0-5 rokov alebo s hmotnosťou do 20 kg.
11. Tento výrobok nie je vhodný pre vodné postele, nafukovacie postele a detské postieľky.
12. Tento výrobok slúži iba na prevenciu a ochranu, ale nemôže nahradiť dohľad dospelých.
13. Tento výrobok nie je hračka. Nedovoľte dojčatám a deťom liezť na zábradlia alebo schodíky.
14. Podrobne si prečítajte návod a správne ho nainštalujte a používajte podľa skutočnej veľkosti rámu postele a matraca, inak môže dôjsť k vážnemu úrazu.
15. Neupravujte výrobok, aby vyhovoval rozmerom postele.
16. Tento výrobok nedokáže izolovať všetky nebezpečenstvá alebo nehody.
17. Vzhľadom na slabú pohyblivosť potrebujú deti mladšie ako 2 roky počas celého používania tohto výrobku dohľad rodičov, aby sa predišlo nehodám.
18. Odporúčaná hrúbka matraca je medzi 5 a 25 cm.
19. Nainštalujte postranicu tak, aby jej bočná strana v zamknutej alebo nastavenej polohe priliehala k boku matraca.
20. Ak je medzi postranicou a matracom viditeľná medzera, znamená to, že inštalácia nie je správna alebo hrúbka matraca je nedostatočná. Zaistenie bezpečnosti podľa návodu je zodpovednosťou rodičov, inak môže ľahko dôjsť k vážnym následkom, ako je zaseknutie alebo dusenie počas používania!
21. Nenechávajte v postranici nič, čo by mohlo slúžiť ako stupienok alebo spôsobiť preliačenie či uškrtenie. Ak je akákoľvek časť postranice poškodená, roztrhnutá alebo chýba, nepoužívajte postranicu.
22. Nepokúšajte sa vyplniť medzeru medzi postranicou a matracom alebo čelom postele vankúšmi, dekami alebo inými predmetmi, ktoré môžu ohroziť bezpečnosť detí.
23. Nedovoľte deťom liezť na postranicu.
24. Postranica nenahrádza dohľad, nenechávajte dieťa bez dozoru.
25. Tento výrobok je určený len na použitie v posteli. Nepoužívajte tento výrobok na iné účely.

POPIS KROKOV:

KROK 1:

Pripojte diely A a B k sebe. Potom pripevnite diel C k zostavenej konštrukcii. Vysuňte postranicu, kým nebudete počuť charakteristické „cvaknutie", ktoré znamená, že mechanizmus je správne zaistený. Pred inštaláciou postranice vedľa postele sa uistite, že všetky diely sú pevne spojené.

KROK 2:

Nájdite tlačidlá na hornej a dolnej strane postranice. Stlačte ich súčasne – najprv na jednej strane postranice. Potom rovnaký úkon zopakujte na druhej strane. Sklopte postranicu do prepravnej polohy.

KROK 3:

Zdvihnite matrac. Zasuňte nohy postranice pod matrac. Spustite matrac, aby ste stabilizovali konštrukciu a dokončili inštaláciu. Uistite sa, že postranica tesne prilieha k okraju matraca a nehýbe sa. Maximálna hrúbka matraca: 25 cm.

ČISTENIE:

Na vypranie poťahu odstráňte rám a stiahnite poťah zo základne. Poťah perte ručne a sušte zavesený. Poťah sa nesmie prať v práčke ani žehliť.

NÁKRESY SLÚŽIA LEN AKO REFERENCIA - SKUTOČNÝ VZHĽAD VÝROBKU SA OD NICH MÔŽE MIERNE LÍŠIŤ.

Před použitím spotřebiče si přečtěte originální návod k obsluze, dodržujte jeho pokyny a znovu si jej uložte pro budoucí použití. Zvláštní pozornost věnujte bezpečnostním doporučením.

DŮLEŽITÉ! POZORNĚ SI VŠE PROČTĚTE A USCHOVEJTE PRO BUDOUCÍ POTŘEBY

POZOR!

1. Správně odstraňte plastové sáčky, provazy a další malé předměty z krabice, abyste předešli vážným nehodám, jako je udušení dětí.
2. Nepoužívejte tento výrobek, pokud jsou příslušenství poškozená, vadná, opotřebovaná nebo chybí.
3. Před použitím zkontrolujte, zda je spojovací trubka, úchyt a podpěrná noha postranice v pořádku.
4. Ujistěte se, že je spojovací trubka postranice správně připojena;
5. Ujistěte se, že je postranice namontována na roštu postele a že všechny podpěrné nohy jsou zcela pod matrací.
6. Po instalaci se ujistěte, že je postranice těsně u matrace a je správně upevněna a používána. Nainstalujte postranici tak, aby její strana v uzamčené nebo nasazené poloze přiléhala k boku matrace. Pokud ji nelze správně nasadit, je přísně zakázáno ji používat.
7. Postranice by neměla být používána jako náhrada dětské postýlky, protože neposkytuje stejnou úroveň bezpečnosti jako postýlka.
8. Uchovávejte postranici v bezpečné vzdálenosti od ohně a zdrojů tepla (například elektrických topidel, radiátorů apod.).
9. Nenechávejte na posteli tvrdé předměty, provazy, šňůry od záclon ani jiné předměty, které by mohly způsobit nebezpečí, ani je nezavěšujte na postranici postele.
10. Tento výrobek je vhodný pro děti ve věku 0–5 let nebo s hmotností do 20 kg.
11. Tento výrobek není vhodný pro vodní postele, nafukovací matrace ani dětské postýlky.
12. Tento výrobek slouží pouze k prevenci a ochraně, ale nemůže nahradit dohled dospělých.
13. Tento výrobek není hračka. Nedovolte kojencům a dětem lézt na zábradlí nebo schůdky.
14. Přečtěte si podrobně návod a instalujte a používejte výrobek správně podle skutečné velikosti rámu postele a matrace, jinak může dojít k vážnému úrazu.
15. Neupravujte výrobek, aby odpovídal rozměrům postele.
16. Tento výrobek nemá schopnost zabránit všem nebezpečím nebo nehodám.
17. Vzhledem ke slabé pohyblivosti potřebují kojenci mladší 2 let po celou dobu používání tohoto výrobku dohled rodičů, aby se předešlo nehodám.
18. Doporučená tloušťka matrace je mezi 5 a 25 cm.
19. Nainstalujte postranici tak, aby její strana v uzamčené nebo nasazené poloze přiléhala k boku matrace.
20. Pokud je mezi postranicí a matrací viditelná mezera, znamená to, že instalace není správná nebo je matrace příliš tenká. Za zajištění bezpečnosti podle návodu odpovídají rodiče, jinak může snadno dojít k vážným následkům, jako je zaklínění nebo dušnost během používání!
21. Nenechávejte v postranici nic, co by mohlo sloužit jako stupínek nebo způsobit otlak či udušení. Pokud je jakákoli část postranice poškozená, roztržená nebo chybí, nepoužívejte postranici postele.
22. Nepokoušejte se vyplnit mezeru mezi postranicí a matrací nebo čelem postele polštáři, dekami či jinými předměty, které by mohly ohrozit bezpečnost dětí.
23. Nedovolte dětem lézt na postranici.
24. Postranice nenahrazuje péči, nenechávejte dítě bez dozoru.
25. Tento výrobek je určen pouze pro použití v posteli. Nedoporučuje se používat jinde.

POPIS KROKŮ:

KROK 1:

Spojte díly A a B dohromady. Poté připojte díl C k sestavené konstrukci. Vysuňte postranici, dokud neuslyšíte charakteristické „cvaknutí", které značí správné uzamčení mechanismu. Před instalací postranice k posteli se ujistěte, že jsou všechny díly pevně spojeny.

KROK 2:

Najděte tlačítka na horní a spodní části postranice. Stiskněte je současně – nejprve na jedné straně postranice. Poté stejný úkon zopakujte na druhé straně. Složte postranici do přepravní polohy.

KROK 3:

Zvedněte matraci. Zasuňte nohy postranice pod matraci. Spusťte matraci, aby se konstrukce zpevnila a instalace byla dokončena. Ujistěte se, že postranice těsně přiléhá k okraji matrace a nehýbe se. Maximální tloušťka matrace: 25 cm.

ČIŠTĚNÍ:

Pro vyprání textilního potahu vyjměte rám a stáhněte potah ze základny. Potah perte ručně a sušte zavěšený. Potah nesmí být praný v pračce ani žehlený.

NÁKRESY JSOU POUZE ORIENTAČNÍ - SKUTEČNÝ VZHLED VÝROBKU SE OD NICH MŮŽE MÍRNĚ LIŠIT.

Înainte de a utiliza aparatul, citiți manualul de instrucțiuni original, urmați instrucțiunile acestuia și păstrați-l pentru referințe sau utilizări viitoare. Acordați o atenție deosebită recomandărilor de siguranță.

IMPORTANT! CITIȚI CU ATENȚIE ȘI PĂSTRAȚI PENTRU REFERINȚE VIITOARE

AVERTISMENT!

1. Îndepărtați corect pungile de plastic, sforile și alte obiecte mici din cutie pentru a preveni accidente grave, cum ar fi strangularea copiilor.
2. Nu utilizați acest produs dacă accesoriile sunt deteriorate, defecte, uzate sau lipsesc.
3. Vă rugăm să verificați dacă tubul de conectare al apărătorii de pat, prinderea și piciorul de sprijin sunt intacte înainte de utilizare.
4. Asigurați-vă că tubul de conectare al apărătorii de pat este conectat corect;
5. Vă rugăm să vă asigurați că apărătoarea de pat este instalată pe placa patului și că toate picioarele de sprijin sunt complet sub saltea.
6. Asigurați-vă că apărătoarea de pat este lipită de saltea după instalare și că este fixată și utilizată corect. Montați apărătoarea de pat astfel încât partea sa laterală, atunci când este în poziția blocată sau în poziția montată, să atingă marginea saltelei. Când nu poate fi potrivită, este strict interzisă utilizarea acesteia.
7. Bariera de pat nu trebuie folosită ca înlocuitor pentru un pătuț, deoarece nu poate oferi același nivel de siguranță ca un pătuț.
8. Vă rugăm să păstrați apărătoarea de pat la o distanță sigură de foc și surse de căldură (cum ar fi radiatoare electrice, încălzitoare etc.).
9. Vă rugăm să nu lăsați obiecte dure sau sfori, sfori de perdea și alte obiecte care pot cauza pericol pe pat sau să le agățați de bariera de pat.
10. Acest produs este potrivit pentru copii cu vârsta între 0-5 ani sau sub 20 kg.
11. Acest produs nu este potrivit pentru paturi cu apă, paturi cu saltea cu aer și pătuțuri.
12. Acest produs este folosit doar pentru prevenire și protecție, dar nu poate înlocui supravegherea adulților.
13. Acest produs nu este o jucărie. Vă rugăm să nu lăsați sugarii și copiii să se cațere pe balustrade sau pe treptele de protecție.
14. Vă rugăm să citiți instrucțiunile în detaliu și să instalați și să utilizați corect produsul în funcție de cadrul real al patului și dimensiunea saltelei, altfel pot apărea accidente grave.
15. Nu modificați produsul pentru a se potrivi dimensiunilor patului.
16. Acest produs nu are capacitatea de a izola toate pericolele sau accidentele.
17. Datorită mobilității reduse, sugarii sub vârsta de 2 ani au nevoie ca părinții să îi supravegheze pe tot parcursul utilizării acestui produs pentru a evita accidentele.
18. Grosimea recomandată a saltelei este între 5 și 25 cm.
19. Montați apărătoarea de pat astfel încât partea sa laterală, atunci când este în poziția blocată sau în poziția montată, să atingă marginea saltelei.
20. Dacă există un spațiu vizibil între apărătoarea de pat și saltea, înseamnă că instalarea nu este corectă sau grosimea saltelei este insuficientă. Părinții sunt responsabili pentru asigurarea siguranței conform instrucțiunilor, altfel pot apărea consecințe grave, cum ar fi blocarea sau sufocarea în timpul utilizării!
21. Nu lăsați nimic în apărătoarea de pat care ar putea fi folosit ca punct de sprijin sau care ar putea cauza adâncituri sau strangulare. Dacă orice parte a apărătorii de pat este deteriorată, ruptă sau lipsă, vă rugăm să nu folosiți bariera de pat.
22. Vă rugăm să nu încercați să blocați spațiul dintre apărătoarea de pat și saltea sau capul patului cu perne, pături sau alte obiecte care pot pune în pericol siguranța copiilor.
23. Nu lăsați copiii să se cațere pe apărătoarea de pat.
24. Apărătoarea de pat nu poate înlocui supravegherea, vă rugăm să nu lăsați copilul nesupravegheat.
25. Acest produs este destinat exclusiv utilizării pe pat. Nu este recomandată utilizarea în alte locuri.

DESCRIEREA PAȘILOR:

PAȘUL 1:

Conectați piesele A și B împreună. Apoi atașați piesa C la structura asamblată. Extindeți bariera de pat până când auziți un „clic" caracteristic, ceea ce indică faptul că mecanismul s-a blocat corect. Asigurați-vă că toate piesele sunt conectate ferm înainte de a instala bariera lângă pat.

PAȘUL 2:

Identificați butoanele din partea de sus și de jos a barierei. Apăsați-le simultan—mai întâi pe o parte a barierei. Apoi repetați aceeași acțiune pe cealaltă parte. Pliați bariera în poziția de transport.

ETAPA 3:

Ridicați salteaua. Introduceți picioarele barierei sub saltea. Coborâți salteaua pentru a stabiliza structura și a finaliza instalarea. Asigurați-vă că bariera se potrivește strâns pe marginea saltelei și nu se mișcă. Grosimea maximă a saltelei: 25 cm.

CURĂȚARE:

Pentru a spăla husa textilă, scoateți cadrul și trageți husa de pe bază. Husa trebuie spălată manual și uscată prin agățare. Husa nu trebuie spălată la mașină sau călcată.

DESENELE SUNT DOAR DE REFERINȚĂ - ASPECTUL REAL AL PRODUSULUI POATE FI UȘOR DIFERIT DE ACESTEA.

Lesen Sie vor der Verwendung des Geräts die Originalbetriebsanleitung, befolgen Sie die darin enthaltenen Anweisungen und bewahren Sie sie zum späteren Nachschlagen oder zur Verwendung auf. Achten Sie besonders auf die Sicherheitsempfehlungen.

WICHTIG! SORGFÄLTIG LESEN UND AUFBEWAHREN

WARNUNG!

1. Entfernen Sie Plastiktüten, Seile und andere kleine Gegenstände ordnungsgemäß aus der Verpackung, um schwere Unfälle wie Strangulation bei Kindern zu verhindern.
2. Verwenden Sie dieses Produkt nicht, wenn das Zubehör beschädigt, defekt, abgenutzt oder unvollständig ist.
3. Bitte überprüfen Sie vor der Verwendung, ob das Verbindungrohr, die Halterung und der Stützfuß des Bettgitters intakt sind.
4. Stellen Sie sicher, dass das Verbindungrohr des Bettgitters richtig angeschlossen ist;
5. Bitte stellen Sie sicher, dass das Bettgitter auf dem Lattenrost installiert ist und alle Stützfüße vollständig unter der Matratze liegen.
6. Stellen Sie nach der Installation sicher, dass das Bettgitter eng an der Matratze anliegt und ordnungsgemäß befestigt und verwendet wird. Bringen Sie das Bettgitter so an, dass seine Seite im verriegelten oder eingesetzten Zustand die Seite der Matratze berührt. Wenn es nicht passt, ist die Verwendung strengstens untersagt.
7. Das Bettgitter darf nicht als Ersatz für ein Kinderbett verwendet werden, da es nicht das gleiche Sicherheitsniveau bietet wie ein Kinderbett.
8. Bitte halten Sie das Bettgitter in sicherem Abstand zu Feuer und Wärmequellen (wie Elektroheizungen, Heizkörpern usw.).
9. Bitte lassen Sie keine harten Gegenstände, Seile, Gardinenschnüre oder andere gefährliche Gegenstände auf dem Bett liegen oder am Bettgitter hängen.
10. Dieses Produkt ist für Kinder im Alter von 0-5 Jahren oder unter 20 kg geeignet.
11. Dieses Produkt ist nicht für Wasserbetten, Luftbetten und Kinderbetten geeignet.
12. Dieses Produkt dient nur zur Vorbeugung und zum Schutz, kann aber die Aufsicht durch Erwachsene nicht ersetzen.
13. Dieses Produkt ist kein Spielzeug. Bitte lassen Sie Kleinkinder und Kinder nicht auf Geländern oder Leiterpolstern klettern.
14. Bitte lesen Sie die Anleitung sorgfältig durch und installieren und verwenden Sie das Produkt entsprechend dem tatsächlichen Bettgestell und der Matratzengröße, da sonst schwere Unfälle entstehen können.
15. Verändern Sie das Produkt nicht, um es an die Maße des Bettes anzupassen.
16. Dieses Produkt kann nicht alle Gefahren oder Unfälle verhindern.
17. Aufgrund ihrer eingeschränkten Mobilität benötigen Kinder unter 2 Jahren während der gesamten Nutzung dieses Produkts die Aufsicht ihrer Eltern, um Unfälle zu vermeiden.
18. Die empfohlene Matratzenstärke liegt zwischen 5 und 25 cm.
19. Bringen Sie das Bettgitter so an, dass seine Seite im verriegelten oder eingesetzten Zustand die Seite der Matratze berührt.
20. Wenn ein sichtbarer Spalt zwischen Bettgitter und Matratze besteht, bedeutet dies, dass die Installation nicht korrekt ist oder die Matratze zu dünn ist. Die Eltern sind dafür verantwortlich, die Sicherheit gemäß der Anleitung zu gewährleisten, da es sonst leicht zu schweren Folgen wie Einklemmen oder Atemnot während der Nutzung kommen kann!
21. Lassen Sie keine Gegenstände im Bettgitter, die als Trittfläche dienen oder zu Einkerbungen oder Strangulation führen könnten. Wenn ein Teil des Bettgitters beschädigt, zerrissen oder verloren ist, verwenden Sie das Bettgitter bitte nicht.
22. Bitte versuchen Sie nicht, den Spalt zwischen Bettgitter und Matratze oder dem Kopfende des Bettes mit Kissen, Decken oder anderen Gegenständen zu blockieren, da dies die Sicherheit von Kindern gefährden kann.
23. Lassen Sie Kinder nicht auf das Bettgitter klettern.
24. Das Bettgitter ersetzt keine Aufsicht, lassen Sie das Kind bitte nicht unbeaufsichtigt.
25. Dieses Produkt ist ausschließlich für die Verwendung im Bett vorgesehen. Die Verwendung an anderen Orten wird nicht empfohlen.

SCHRITTBESCHREIBUNG:

SCHRITT 1:

Verbinden Sie die Teile A und B miteinander. Befestigen Sie anschließend Teil C an der zusammengebauten Struktur. Schieben Sie das Bettgitter aus, bis Sie ein charakteristisches „Klicken" hören, das anzeigt, dass der Mechanismus korrekt eingerastet ist. Stellen Sie sicher, dass alle Teile fest miteinander verbunden sind, bevor Sie das Gitter am Bett anbringen.

SCHRITT 2:

Lokalisieren Sie die Knöpfe oben und unten am Gitter. Drücken Sie sie gleichzeitig – zuerst auf einer Seite des Gitters. Wiederholen Sie dann den gleichen Vorgang auf der anderen Seite. Klappen Sie das Gitter in die Transportposition.

SCHRITT 3:

Heben Sie die Matratze an. Schieben Sie die Gitterfüße unter die Matratze. Senken Sie die Matratze ab, um die Struktur zu stabilisieren und die Installation abzuschließen. Stellen Sie sicher, dass das Gitter fest an der Matratzenkante anliegt und sich nicht bewegt. Maximale Matratzenstärke: 25 cm.

REINIGUNG:

Um den Stoffbezug zu waschen, entfernen Sie den Rahmen und ziehen Sie den Bezug von der Basis ab. Der Bezug sollte von Hand gewaschen und zum Trocknen aufgehängt werden. Der Bezug darf nicht in der Maschine gewaschen oder gebügelt werden.

DIE ZEICHNUNGEN DIENEN NUR ALS REFERENZ - DAS TATSÄCHLICHE AUSSEHEN DES PRODUKTS KANN LEICHT VON IHNEN ABWEICHEN.

Преди да използвате уреда, прочетете оригиналното ръководство за употреба, следвайте инструкциите и го запазете за бъдеща справка или употреба. Обърнете специално внимание на препоръките за безопасност.

ВАЖНО! ПРОЧЕТЕТЕ ВНИМАТЕЛНО И ЗАПАЗЕТЕ ЗА БЪДЕЩА СПРАВКА

ПРЕДУПРЕЖДЕНИЕ!

1. Премахнете правилно найлонови торбички, въжета и други малки предмети от кутията, за да предотвратите сериозни инциденти като задушаване при деца.
2. Не използвайте този продукт, ако аксесоарите са повредени, дефектни, износени или липсват.
3. Моля, проверете дали свързващата тръба, закрепващият елемент и опорният крак на предпазната преграда за легло са непокътнати преди употреба.
4. Уверете се, че свързващата тръба на предпазната преграда за легло е правилно свързана;
5. Моля, уверете се, че предпазната преграда е монтирана върху подматрачната рамка и че всички опорни крака са напълно под матрака.
6. Уверете се, че предпазната преграда е плътно до матрака след монтаж и е правилно фиксирана и използвана. Монтирайте предпазната преграда така, че нейната страна, когато е в заключено положение или поставена в монтирано положение, да докосва страната на матрака. Когато не може да се напасне, е строго забранено да се използва.
7. Преградата за легло не трябва да се използва като заместител на кошара, тъй като не може да осигури същото ниво на безопасност като кошарата.
8. Моля, дръжте предпазната преграда на безопасно разстояние от огън и източници на топлина (като електрически печки, радиатори и др.).
9. Моля, не оставяйте твърди предмети или въжета, въжета за завеси и други предмети, които могат да причинят опасност, върху леглото или да ги закачате на предпазната преграда.
10. Този продукт е подходящ за деца на възраст от 0 до 5 години или с тегло под 20 кг.
11. Този продукт не е подходящ за водни легла, надуваеми легла и кошари.
12. Този продукт се използва само за превенция и защита, но не може да замести грижата на възрастни.
13. Този продукт не е играчка. Моля, не позволявайте на бебета и деца да се катерят по парапети или стъпала.
14. Моля, прочетете инструкциите подробно и го монтирайте и използвайте правилно според действителния размер на рамката на леглото и матрака, в противен случай може да причини сериозни инциденти.
15. Не модифицирайте продукта, за да пасне на размерите на леглото.
16. Този продукт няма възможност да изолира всички опасности или инциденти.
17. Поради слабата си подвижност, бебетата под 2 години трябва да бъдат наблюдавани от родителите си през цялото време на използване на този продукт, за да се избегнат инциденти.
18. Препоръчителната дебелина на матрака е между 5 и 25 см.
19. Монтирайте предпазната преграда така, че нейната страна, когато е в заключено положение или поставена в монтирано положение, да докосва страната на матрака.
20. Ако има видима пролука между предпазната преграда и матрака, това означава, че монтажът не е правилен или дебелината на матрака е недостатъчна. Родителите са отговорни за осигуряване на безопасността според инструкциите, в противен случай лесно могат да възникнат сериозни последици като заклещване или задушаване по време на употреба!
21. Не оставяйте нищо в предпазната преграда, което може да се използва като стъпало или да причини вдлъбнатина или задушаване. Ако някоя част от предпазната преграда е повредена, скъсана или изгубена, моля, не използвайте предпазната преграда за легло.
22. Моля, не се опитвайте да запушвате пролуката между предпазната преграда и матрака или главата на леглото с възглавници, одеяла или други предмети, които могат да застрашат безопасността на децата.
23. Не позволявайте на децата да се катерят по предпазната преграда.

24. Предпазната преграда не може да замести грижата, моля, не оставяйте детето без надзор.
25. Този продукт е предназначен само за използване в легло. Не се препоръчва за използване на други места.

ОПИСАНИЕ НА СТЪПКИТЕ:

СТЪПКА 1:

Свържете частите A и B заедно. След това прикрепете част C към сглобената конструкция. Разтегнете преградата за легло, докато чуете характерно „щракване", което показва, че механизмът е заключен правилно. Уверете се, че всички части са здраво свързани, преди да монтирате преградата до леглото.

СТЪПКА 2:

Намерете бутоните в горната и долната част на преградата. Натиснете ги едновременно – първо от едната страна на преградата. След това повторете същото действие от другата страна. Сгънете преградата в транспортна позиция.

СТЪПКА 3:

Повдигнете матрака. Пъхнете краката на преградата под матрака. Спуснете матрака, за да стабилизирате конструкцията и да завършите монтажа. Уверете се, че преградата прилепва плътно към ръба на матрака и не се движи. Максимална дебелина на матрака: 25 см.

ПОЧИСТВАНЕ:

За да изперете текстилния калъф, отстранете рамката и издърпайте калъфа от основата. Калъфът трябва да се пере на ръка и да се суши на въздух. Калъфът не трябва да се пере в пералня или да се глади.

ЧЕРТЕЖИТЕ СА САМО ЗА СПРАВКА - ДЕЙСТВИТЕЛНИЯТ ВИД НА ПРОДУКТА МОЖЕ ДА СЕ РАЗЛИЧАВА ЛЕКО ОТ ТЯХ.

A készülék használata előtt olvassa el az eredeti használati útmutatót, kövesse az abban foglalt utasításokat, és a későbbi használathoz vagy referenciaként őrizze meg újra. Fordítson különös figyelmet a biztonsági ajánlásokra.

FONTOS! FIGYELMESEN OLVASSA EL ÉS ŐRIZZE MEG A KÉSŐBBI HASZNÁLATRA

FIGYELEM!

1. Távolítsa el megfelelően a műanyag zacskókat, köteleket és egyéb apró tárgyakat a dobozból, hogy elkerülje a súlyos baleseteket, például a gyermekek általi megfojtást.
2. Ne használja ezt a terméket, ha a tartozékok sérültek, hibásak, elhasználódtak vagy hiányoznak.
3. Kérjük, használat előtt ellenőrizze, hogy az ágykorlát csatlakozócsöve, rögzítője és támasztólába épek-e.
4. Győződjön meg róla, hogy az ágykorlát csatlakozócsöve megfelelően van csatlakoztatva;
5. Kérjük, győződjön meg róla, hogy az ágykorlát az ágykeretre van felszerelve, és minden támasztóláb teljesen a matrac alatt helyezkedik el.
6. Győződjön meg róla, hogy az ágykorlát a felszerelés után közel van a matrachoz, és megfelelően van rögzítve és használva. Szerelje fel az ágykorlátot úgy, hogy oldala zárt vagy felszerelt helyzetben érintkezzen a matrac oldalával. Ha nem illeszthető megfelelően, szigorúan tilos használni.
7. Az ágykorlát nem használható kiságy helyettesítésére, mivel nem nyújtja ugyanazt a biztonsági szintet, mint a kiságy.
8. Kérjük, tartsa az ágykorlátot biztonságos távolságban a tűztől és hőforrásoktól (például elektromos fűtőtestektől, radiátoroktól stb.).
9. Kérjük, ne hagyjon kemény tárgyakat, köteleket, függönypántokat vagy más veszélyes tárgyakat az ágyon, illetve ne akassza őket az ágykorlátra.
10. Ez a termék 0-5 éves vagy 20 kg alatti gyermekek számára alkalmas.
11. Ez a termék nem alkalmas vízágyakhoz, légmatracos ágyakhoz és kiságyakhoz.
12. Ez a termék csak megelőzésre és védelemre szolgál, de nem helyettesítheti a felnőttek felügyeletét.
13. Ez a termék nem játék. Kérjük, ne engedje, hogy csecsemők vagy gyermekek felmásszanak a korlátokra vagy a létra párnáira.
14. Kérjük, olvassa el részletesen a használati utasítást, és a tényleges ágykeret és matrac méretének megfelelően szerelje fel és használja, különben súlyos balesetet okozhat.
15. Ne módosítsa a terméket az ágy méretéhez igazítás érdekében.
16. Ez a termék nem képes minden veszélyt vagy balesetet kizárni.
17. Gyenge mozgásképességük miatt a 2 év alatti csecsemőket a termék használata során végig szülői felügyelet alatt kell tartani.
18. Az ajánlott matracvastagság 5 és 25 cm között van.
19. Szerelje fel az ágykorlátot úgy, hogy oldala zárt vagy felszerelt helyzetben érintkezzen a matrac oldalával.
20. Ha látható rés van az ágykorlát és a matrac között, az azt jelenti, hogy a felszerelés nem megfelelő, vagy a matrac vastagsága nem elegendő. A szülők felelősek a biztonságos használatért az utasításoknak megfelelően, különben könnyen súlyos következmények, például beszorulás vagy légszomj léphet fel a használat során!
21. Ne hagyjon semmit az ágykorlátban, ami fellépőként szolgálhat, benyomódást vagy megfojtást okozhat. Ha az ágykorlát bármely része sérült, szakadt vagy elveszett, kérjük, ne használja az ágykorlátot.
22. Kérjük, ne próbálja meg párnákkal, takarókkal vagy más tárgyakkal kitölteni az ágykorlát és a matrac vagy az ágy fejvége közötti rést, mert ez veszélyeztetheti a gyermekek biztonságát.
23. Ne engedje, hogy a gyermekek felmásszanak az ágykorlátra.
24. Az ágykorlát nem helyettesíti a felügyeletet, kérjük, ne hagyja a gyermeket felügyelet nélkül.
25. Ez a termék kizárólag ágyban való használatra készült. Más helyen való használata nem ajánlott.

LÉPÉSEK LEÍRÁSA:

1. LÉPÉS:

Csatlakoztassa az A és B részeket egymáshoz. Ezután rögzítse a C részt az összeszerelt szerkezethez. Húzza ki az ágykorlátot, amíg egy jellegzetes „kattanást" nem hall, ami azt jelzi, hogy a mechanizmus megfelelően rögzült. Győződjön meg róla, hogy minden rész biztonságosan csatlakozik, mielőtt az ágy mellé szereli a korlátot.

2. LÉPÉS:

Keresse meg a gombokat a korlát tetején és alján. Nyomja meg őket egyszerre – először a korlát egyik oldalán. Ezután ismételje meg ugyanezt a másik oldalon is. Hajtsa össze a korlátot szállítási pozícióba.

3. LÉPÉS:

Emelje fel a matracot. Csúsztassa a korlát lábait a matrac alá. Engedje vissza a matracot, hogy stabilizálja a szerkezetet és befejezze a telepítést. Győződjön meg róla, hogy a korlát szorosan illeszkedik a matrac széléhez, és nem mozdul el. Maximális matracvastagság: 25 cm.

TISZTÍTÁS:

A huzat mosásához távolítsa el a vázat, majd húzza le a huzatot az alapról. A huzatot kézzel kell mosni, majd felakasztva szárítani. A huzatot nem szabad gépben mosni vagy vasalni.

A RAJZOK CSAK REFERENCIAKÉNT SZOLGÁLNAK - A TERMÉK TÉNYLEGES MEGJELENÉSE NÉMILEG ELTÉRHET TŐLÜK.

Prieš pradėdami naudoti prietaisą, perskaitykite originalią naudojimo instrukciją, laikykitės joje pateiktų nurodymų ir išsaugokite ją ateityje. Ypatingą dėmesį skirkite saugos rekomendacijoms.

SVARBU! ATIDŽIAI PERSKAITYKITE IR IŠSAUGOKITE ATEIČIAI

ĮSPĖJIMAS!

1. Tinkamai išimkite plastikinius maišelius, virves ir kitus smulkius daiktus iš dėžės, kad išvengtumėte rimtų nelaimingų atsitikimų, tokių kaip vaikų pasmaugimas.
2. Nenaudokite šio gaminio, jei priedai yra pažeisti, sugedę, susidėvėję arba jų trūksta.
3. Prieš naudojimą patikrinkite, ar lovos apsaugos jungiamasis vamzdis, tvirtinimo detalė ir atraminė kojelė yra nepažeisti.
4. Įsitikinkite, kad lovos apsaugos jungiamasis vamzdis yra tinkamai prijungtas;
5. Įsitikinkite, kad lovos apsauga sumontuota ant lovos pagrindo ir visos atraminės kojelės yra visiškai po čiužiniu.
6. Įsitikinkite, kad po sumontavimo lovos apsauga yra prigludusi prie čiužinio ir tinkamai pritvirtinta bei naudojama. Sumontuokite lovos apsaugą taip, kad jos šonas, esant užrakintai arba pritvirtintai padėčiai, liestų čiužinio šoną. Jei negalima tinkamai pritaikyti, griežtai draudžiama ją naudoti.
7. Lovos apsauga negali būti naudojama kaip lovytės pakaitalas, nes ji nesuteikia tokio pat saugumo lygio kaip lovytė.
8. Laikykite lovos apsaugą saugiu atstumu nuo ugnies ir šilumos šaltinių (pvz., elektrinių šildytuvų, radiatorių ir pan.).
9. Nepalikite ant lovos kietų daiktų, virvių, užuolaidų virvelių ar kitų pavojų keliančių daiktų ir nekabinkite jų ant lovos apsaugos.
10. Šis gaminys tinka vaikams nuo 0 iki 5 metų arba sveriantiems iki 20 kg.
11. Šis gaminys netinka vandens lovoms, pripučiamoms lovoms ir kūdikių lovytėms.
12. Šis gaminys skirtas tik prevencijai ir apsaugai, tačiau negali pakeisti suaugusiųjų priežiūros.
13. Šis gaminys nėra žaislas. Neleiskite kūdikiams ir vaikams lipti ant turėklų ar kopėtėlių pagalvėlių.
14. Atidžiai perskaitykite instrukcijas ir teisingai sumontuokite bei naudokite pagal tikrąjį lovos rėmo ir čiužinio dydį, kitaip gali kilti rimtų atsitiktinių sužalojimų.
15. Nekeiskite gaminio, kad jis atitiktų lovos matmenis.
16. Šis gaminys negali apsaugoti nuo visų pavojų ar nelaimingų atsitikimų.
17. Dėl riboto judrumo jaunesni nei 2 metų kūdikiai viso šio gaminio naudojimo metu turi būti prižiūrimi tėvų, kad būtų išvengta nelaimių.
18. Rekomenduojamas čiužinio storis yra nuo 5 iki 25 cm.
19. Sumontuokite lovos apsaugą taip, kad jos šonas, esant užrakintai arba pritvirtintai padėčiai, liestų čiužinio šoną.
20. Jei tarp lovos apsaugos ir čiužinio yra matomas tarpas, tai reiškia, kad montavimas atliktas netinkamai arba čiužinio storis yra nepakankamas. Tėvai yra atsakingi už saugumą pagal instrukcijas, kitaip naudojimo metu gali kilti rimtų pasekmių, tokių kaip įstrigimas ar uždusimas!
21. Nepalikite lovos apsaugoje nieko, kas galėtų būti panaudota kaip laiptelis ar sukelti įdubimą ar pasmaugimą. Jei kuri nors lovos apsaugos dalis yra pažeista, suplyšusi ar pamesta, nenaudokite lovos apsaugos.
22. Nebandykite užkišti tarpo tarp lovos apsaugos ir čiužinio ar lovos galvūgalio pagalvėmis, antklodėmis ar kitais daiktais, kurie gali kelti pavojų vaikų saugumui.
23. Neleiskite vaikams lipti ant lovos apsaugos.
24. Lovos apsauga negali pakeisti priežiūros, todėl nepalikite vaiko be priežiūros.
25. Šis gaminys skirtas naudoti tik lovoje. Nerekomenduojama naudoti kitur.

ŽINGSNIŲ APRAŠYMAS:

1 ŽINGSNIS:

Sujunkite A ir B dalis. Tada pritvirtinkite C dalį prie surinktos konstrukcijos. Išskleiskite lovos apsaugą, kol išgirsite būdingą „spragtelėjimą", kuris reiškia, kad mechanizmas užsifiksavo teisingai. Prieš montuodami apsaugą prie lovos, įsitikinkite, kad visos dalys yra tvirtai sujungtos.

2 ŽINGSNIS:

Suraskite mygtukus apsaugos viršuje ir apačioje. Paspauskite juos vienu metu – pirmiausia vienoje apsaugos pusėje. Tada pakartokite tą patį veiksmą kitoje pusėje. Sulankstykite apsaugą į transportavimo padėtį.

3 ŽINGSNIS:

Pakelkit čiužinį. Įstumkite apsaugos kojeles po čiužiniu. Nuleiskite čiužinį, kad stabilizuotumėte konstrukciją ir užbaigtumėte montavimą. Įsitikinkite, kad apsauga tvirtai priglunda prie čiužinio krašto ir nejuda. Maksimalus čiužinio storis: 25 cm.

VALYMAS:

Norėdami išplauti audinio užvalkalą, nuimkite rėmą ir nuvilkite užvalkalą nuo pagrindo. Užvalkalą reikia skalbti rankomis ir džiovinti pakabintą. Užvalkalo negalima skalbti skalbimo mašinoje ar lyginti.

BRĖŽINIAI YRA TIK PAVYZDINIAI - TIKROJI GAMINIO IŠVAIZDA GALI ŠIEK TIEK SKIRTIS NUO JŲ.

Avant d'utiliser l'appareil, lisez le mode d'emploi original, suivez ses instructions et conservez-le pour toute référence ou utilisation ultérieure. Prêtez une attention particulière aux recommandations de sécurité.

IMPORTANT ! LIRE ATTENTIVEMENT ET CONSERVER POUR RÉFÉRENCE FUTURE

AVERTISSEMENT !

1. Retirez correctement les sacs en plastique, les cordes et autres petits objets de la boîte pour éviter des accidents graves tels que la strangulation des enfants.
2. N'utilisez pas ce produit si les accessoires sont endommagés, défectueux, usés ou manquants.
3. Veuillez vérifier que le tube de connexion de la barrière de lit, la fixation et le pied de support sont intacts avant utilisation.
4. Assurez-vous que le tube de connexion de la barrière de lit est correctement connecté ;
5. Veuillez vous assurer que la barrière de lit est installée sur le sommier et que tous les pieds de support sont complètement sous le matelas.
6. Assurez-vous que la barrière de lit est bien contre le matelas après l'installation, et qu'elle est correctement fixée et utilisée. Installez la barrière de lit de façon à ce que son côté, lorsqu'elle est en position verrouillée ou en position ajustée, touche le côté du matelas. Lorsqu'elle ne peut pas être adaptée, il est strictement interdit de l'utiliser.
7. La barrière de lit ne doit pas être utilisée comme substitut à un lit bébé car elle ne peut pas offrir le même niveau de sécurité qu'un lit bébé.
8. Veuillez garder la barrière de lit à une distance de sécurité du feu et des sources de chaleur (comme les radiateurs électriques, chauffages, etc.).
9. Veuillez ne pas laisser d'objets durs ou de cordes, de cordons de rideaux, et d'autres objets pouvant présenter un danger sur le lit ou les accrocher à la barrière de lit.
10. Ce produit convient aux enfants de 0 à 5 ans ou pesant moins de 20 kg.
11. Ce produit n'est pas adapté aux lits à eau, aux lits à coussin d'air et aux lits bébé.
12. Ce produit est uniquement destiné à la prévention et à la protection, mais il ne peut pas remplacer la surveillance d'un adulte.
13. Ce produit n'est pas un jouet. Veuillez ne pas laisser les nourrissons et les enfants grimper sur les barrières ou les coussins d'échelle.
14. Veuillez lire attentivement les instructions et installer et utiliser le produit correctement en fonction du cadre de lit et de la taille du matelas, sinon cela pourrait entraîner des blessures accidentelles graves.
15. Ne modifiez pas le produit pour l'adapter aux dimensions du lit.
16. Ce produit n'a pas la capacité d'isoler tous les dangers ou accidents.
17. En raison de leur faible mobilité, les nourrissons de moins de 2 ans doivent être surveillés par leurs parents pendant toute l'utilisation de ce produit afin d'éviter tout accident.
18. L'épaisseur recommandée du matelas est comprise entre 5 et 25 cm.
19. Installez la barrière de lit de façon à ce que son côté, lorsqu'elle est en position verrouillée ou en position ajustée, touche le côté du matelas.
20. S'il y a un espace visible entre la barrière de lit et le matelas, cela signifie que votre installation n'est pas correcte ou que l'épaisseur du matelas est insuffisante. Les parents sont responsables de la sécurité selon les instructions, sinon il est facile de provoquer des conséquences graves telles que l'étouffement ou le coincement lors de l'utilisation !
21. Ne laissez rien dans la barrière de lit qui pourrait servir de point d'appui ou provoquer une indentation ou une strangulation. Si une partie de la barrière de lit est endommagée, déchirée ou perdue, veuillez ne pas utiliser la barrière de lit.
22. Veuillez ne pas essayer de combler l'espace entre la barrière de lit et le matelas ou la tête de lit avec des oreillers, des couvertures ou d'autres objets qui pourraient compromettre la sécurité des enfants.
23. Ne laissez pas les enfants grimper sur la barrière de lit.

24. La barrière de lit ne remplace pas la surveillance, ne laissez pas l'enfant sans surveillance.
25. Ce produit est destiné uniquement à une utilisation sur un lit. Il n'est pas recommandé de l'utiliser ailleurs.

DESCRIPTION DES ÉTAPES :

ÉTAPE 1 :

Assemblez les pièces A et B ensemble. Puis fixez la pièce C à la structure assemblée. Déployez la barrière de lit jusqu'à entendre un « clic » caractéristique, ce qui indique que le mécanisme est correctement verrouillé. Assurez-vous que toutes les pièces sont solidement connectées avant d'installer la barrière à côté du lit.

ÉTAPE 2 :

Repérez les boutons en haut et en bas de la barrière. Appuyez dessus simultanément — d'abord d'un côté de la barrière. Puis répétez la même action de l'autre côté. Plierez la barrière en position de transport.

ÉTAPE 3 :

Soulevez le matelas. Glissez les pieds de la barrière sous le matelas. Abaissez le matelas pour stabiliser la structure et terminer l'installation. Assurez-vous que la barrière est bien serrée contre le bord du matelas et ne bouge pas. Épaisseur maximale du matelas : 25 cm.

NETTOYAGE :

Pour laver la housse en tissu, retirez le cadre et enlevez la housse de la base. La housse doit être lavée à la main et séchée à l'air libre. La housse ne doit pas être lavée en machine ni repassée.

LES DESSINS SONT FOURNIS À TITRE INDICATIF - L'ASPECT RÉEL DU PRODUIT PEUT ÊTRE LÉGÈREMENT DIFFÉRENT.

Перед використанням приладу прочитайте оригінальну інструкцію з експлуатації, дотримуйтесь її вказівок і збережіть її для подальшого використання. Зверніть особливу увагу на рекомендації з техніки безпеки.

ВАЖЛИВО! УВАЖНО ПРОЧИТАЙТЕ ТА ЗБЕРЕЖІТЬ ДЛЯ ПОДАЛЬШОГО ВИКОРИСТАННЯ

УВАГА!

1. Правильно видаляйте пластикові пакети, мотузки та інші дрібні предмети з коробки, щоб запобігти серйозним нещасним випадкам, таким як удушення дітей.
2. Не використовуйте цей виріб, якщо аксесуари пошкоджені, дефектні, зношені або відсутні.
3. Будь ласка, перевірте, чи цілі труба з'єднання захисного бортика, кріплення та опорна ніжка перед використанням.
4. Переконайтеся, що з'єднувальна труба захисного бортика правильно під'єднана;
5. Будь ласка, переконайтеся, що захисний бортик встановлений на основі ліжка, а всі опорні ніжки повністю під матрацом.
6. Переконайтеся, що після встановлення захисний бортик щільно прилягає до матраца, і він правильно закріплений та використовується. Встановіть захисний бортик так, щоб його бік у заблокованому або встановленому положенні торкався боку матраца. Якщо не вдається підігнати, суворо заборонено використовувати.
7. Бокову огорожу не слід використовувати як заміну дитячому ліжечку, оскільки вона не забезпечує такого ж рівня безпеки, як ліжечко.
8. Будь ласка, тримайте захисний бортик на безпечній відстані від вогню та джерел тепла (наприклад, електронагрівачів, обігрівачів тощо).
9. Будь ласка, не залишайте на ліжку або не вішуйте на захисний бортик тверді предмети, мотузки, шнури від штор та інші речі, які можуть становити небезпеку.
10. Цей виріб підходить для дітей віком від 0 до 5 років або вагою до 20 кг.
11. Цей виріб не підходить для водяних ліжок, надувних матраців та дитячих ліжечок.
12. Цей виріб використовується лише для профілактики та захисту, але не може замінити нагляд дорослих.
13. Цей виріб не є іграшкою. Будь ласка, не дозволяйте немовлятам і дітям залазити на перила або сходинки.
14. Будь ласка, уважно прочитайте інструкцію та правильно встановіть і використовуйте виріб відповідно до фактичного розміру каркаса ліжка та матраца, інакше це може призвести до серйозних випадкових травм.
15. Не модифікуйте виріб для підгонки під розміри ліжка.
16. Цей виріб не здатний ізолювати всі небезпеки або нещасні випадки.
17. Через слабку рухливість діти до 2 років потребують постійного нагляду батьків під час використання цього виробу, щоб уникнути небезпеки.
18. Рекомендована товщина матраца — від 5 до 25 см.
19. Встановіть захисний бортик так, щоб його бік у заблокованому або встановленому положенні торкався боку матраца.
20. Якщо між захисним бортиком і матрацом є видимий зазор, це означає, що установка виконана неправильно або товщина матраца недостатня. Батьки несуть відповідальність за дотримання інструкцій щодо безпеки, інакше це може призвести до серйозних наслідків, таких як застрягання або задуха під час використання!
21. Не залишайте в захисному бортику нічого, що може бути використано як підставка, спричинити вм'ятину або удушення. Якщо будь-яка частина захисного бортика пошкоджена, порвана або втрачена, будь ласка, не використовуйте захисний бортик.
22. Будь ласка, не намагайтеся закривати зазор між захисним бортиком і матрацом або узголів'ям подушками, ковдрами чи іншими предметами, які можуть становити небезпеку для дітей.
23. Не дозволяйте дітям залазити на захисний бортик.
24. Захисний бортик не може замінити нагляд, будь ласка, не залишайте дитину без нагляду.
25. Цей виріб призначений лише для використання на ліжку. Не рекомендується використовувати в інших місцях.

ОПИС КРОКІВ:

КРОК 1:

З'єднайте частини A і B разом. Потім приєднайте частину C до зібраної конструкції. Розтягніть бокову огорожу, доки не почуєте характерний «клік», що свідчить про правильне блокування механізму. Переконайтеся, що всі частини надійно з'єднані перед встановленням огорожі біля ліжка.

КРОК 2:

Знайдіть кнопки у верхній і нижній частині огорожі. Натисніть їх одночасно — спочатку з одного боку огорожі. Потім повторіть ту ж дію з іншого боку. Складіть огорожу у транспортне положення.

КРОК 3:

Підніміть матрац. Просуньте ніжки огорожі під матрац. Опустіть матрац, щоб стабілізувати конструкцію та завершити встановлення. Переконайтеся, що огорожа щільно прилягає до краю матраца і не рухається. Максимальна товщина матраца: 25 см.

ЧИСТКА:

Щоб випрати тканинний чохол, зніміть каркас і зніміть чохол з основи. Чохол слід прати вручну та сушити у підвішеному стані. Чохол не можна прати в пральній машині або прасувати.

МАЛЮНКИ НАВЕДЕНО ЛИШЕ ДЛЯ ОЗНАЙОМЛЕННЯ - ФАКТИЧНИЙ ВИГЛЯД ВИРОБУ МОЖЕ ДЕЩО ВІДРІЗНЯТИСЯ ВІД НИХ.

Antes de utilizar el aparato, lea el manual de instrucciones original, siga sus instrucciones y consérvelo para futuras consultas o usos. Preste especial atención a las recomendaciones de seguridad.

IMPORTANTE ! LEA ATENTAMENTE Y CONSÉRVELAS PARA FUTURAS CONSULTAS

ADVERTENCIA

1. Retire adecuadamente las bolsas de plástico, cuerdas y otros objetos pequeños de la caja para evitar accidentes graves como la estrangulación de los niños.
2. No utilice este producto si los accesorios están dañados, defectuosos, desgastados o faltan.
3. Por favor, compruebe que el tubo de conexión de la barrera, el accesorio y el pie de apoyo estén intactos antes de usar.
4. Asegúrese de que el tubo de conexión de la barrera esté correctamente conectado;
5. Por favor, asegúrese de que la barrera esté instalada en la base de la cama y que todos los pies de apoyo estén completamente debajo del colchón.
6. Asegúrese de que la barrera esté pegada al colchón después de la instalación y que esté correctamente fijada y utilizada. Coloque la barrera de modo que su lateral, cuando esté en posición bloqueada o en la posición ajustada, toque el lateral del colchón. Cuando no se pueda ajustar, está estrictamente prohibido usarla.
7. La barrera de cama no debe usarse como sustituto de una cuna, ya que no puede proporcionar el mismo nivel de seguridad que una cuna.
8. Por favor, mantenga la barrera a una distancia segura del fuego y de fuentes de calor (como estufas eléctricas, calefactores, etc.).
9. Por favor, no deje objetos duros ni cuerdas, cordones de cortina u otros artículos que puedan causar peligro en la cama ni los cuelgue en la barrera de la cama.
10. Este producto es adecuado para niños de 0 a 5 años o menores de 20 kg.
11. Este producto no es adecuado para camas de agua, camas con colchón de aire ni cunas.
12. Este producto solo se utiliza para prevención y protección, pero no puede reemplazar el cuidado de los adultos.
13. Este producto no es un juguete. Por favor, no permita que los bebés y niños trepen sobre las barandillas o almohadillas de escalera.
14. Por favor, lea las instrucciones detenidamente e instálelo y utilícelo correctamente según el tamaño real del marco de la cama y el colchón; de lo contrario, puede causar lesiones accidentales graves.
15. No modifique el producto para adaptarlo a las dimensiones de la cama.
16. Este producto no tiene la capacidad de aislar todos los peligros o accidentes.
17. Debido a su escasa movilidad, los bebés menores de 2 años necesitan que sus padres los cuiden durante todo el proceso de uso de este producto para evitar accidentes.
18. El grosor recomendado del colchón es entre 5 y 25 cm.
19. Coloque la barrera de modo que su lateral, cuando esté en posición bloqueada o en la posición ajustada, toque el lateral del colchón.
20. Si hay un hueco visible entre la barrera y el colchón, significa que la instalación no está bien hecha o que el grosor del colchón es insuficiente. Los padres son responsables de garantizar la seguridad según las instrucciones; de lo contrario, es fácil que se produzcan consecuencias graves como atascos o asfixia durante el uso.
21. No deje nada en la barrera que pueda usarse como punto de apoyo o que cause hendiduras o estrangulamiento. Si alguna parte de la barrera está dañada, rota o perdida, por favor no utilice la barandilla de la cama.
22. Por favor, no intente bloquear el hueco entre la barrera y el colchón o la cabecera de la cama con almohadas, mantas u otros objetos que puedan poner en peligro la seguridad de los niños.
23. No permita que los niños trepen la barrera.

24. La barrera no puede reemplazar la supervisión; por favor, no deje al niño sin vigilancia.
25. Este producto está destinado solo para uso en la cama. No se recomienda su uso en ningún otro lugar.

DESCRIPCIÓN DE LOS PASOS:

PASO 1:

Conecte las piezas A y B juntas. Luego acople la pieza C a la estructura ensamblada. Extienda la barandilla de la cama hasta que escuche un "clic" característico, lo que indica que el mecanismo se ha bloqueado correctamente. Asegúrese de que todas las piezas estén bien conectadas antes de instalar la barandilla junto a la cama.

PASO 2:

Ubique los botones en la parte superior e inferior de la barandilla. Presiónelos simultáneamente—primero en un lado de la barandilla. Luego repita la misma acción en el otro lado. Doble la barandilla en la posición de transporte.

PASO 3:

Levante el colchón. Deslice las patas de la barandilla debajo del colchón. Baje el colchón para estabilizar la estructura y completar la instalación. Asegúrese de que la barandilla quede bien ajustada al borde del colchón y no se mueva. Grosor máximo del colchón: 25 cm.

LIMPIEZA:

Para lavar la funda de tela, retire el marco y saque la funda de la base. La funda debe lavarse a mano y secarse colgada. La funda no debe lavarse a máquina ni plancharse.

LOS DIBUJOS SON SÓLO DE REFERENCIA - EL ASPECTO REAL DEL PRODUCTO PUEDE DIFERIR LIGERAMENTE DE ELLOS.

Antes de utilizar o aparelho, leia o manual de instruções original, siga as suas instruções e guarde-o para referência ou utilização futura. Prestar especial atenção às recomendações de segurança.

IMPORTANTE! LER ATENTAMENTE E GUARDAR PARA FUTURA REFERÊNCIA

ATENÇÃO!

1. Remova adequadamente sacos plásticos, cordas e outros pequenos objetos da caixa para evitar acidentes graves, como estrangulamento por crianças.
2. Não utilize este produto quando os acessórios estiverem danificados, defeituosos, desgastados ou faltando.
3. Por favor, verifique se o tubo de conexão da grade de proteção, o fixador e o pé de apoio estão intactos antes de usar.
4. Certifique-se de que o tubo de conexão da grade de proteção está devidamente conectado;
5. Por favor, certifique-se de que a grade de proteção está instalada na base da cama e que todos os pés de apoio estão completamente sob o colchão.
6. Certifique-se de que a grade de proteção esteja próxima ao colchão após a instalação e que esteja devidamente fixada e utilizada. Instale a grade de proteção de modo que seu lado, quando estiver na posição travada ou ajustada, toque a lateral do colchão. Quando não for possível ajustar, é estritamente proibido utilizá-la.
7. A grade de proteção não deve ser usada como substituta de um berço, pois não pode fornecer o mesmo nível de segurança que um berço.
8. Mantenha a grade de proteção a uma distância segura do fogo e de fontes de calor (como aquecedores elétricos, aquecedores, etc.).
9. Por favor, não deixe objetos duros ou cordas, cordões de cortina e outros itens que possam causar perigo na cama ou pendurados na grade de proteção.
10. Este produto é adequado para crianças de 0 a 5 anos ou com menos de 20 kg.
11. Este produto não é adequado para camas de água, camas de colchão de ar e berços.
12. Este produto é utilizado apenas para prevenção e proteção, mas não pode substituir o cuidado de adultos.
13. Este produto não é um brinquedo. Por favor, não permita que bebês e crianças subam em grades ou almofadas de escada.
14. Por favor, leia as instruções detalhadamente e instale e utilize corretamente de acordo com o tamanho real da estrutura da cama e do colchão, caso contrário, poderá causar lesões acidentais graves.
15. Não modifique o produto para se ajustar às dimensões da cama.
16. Este produto não tem a capacidade de isolar todos os perigos ou acidentes.
17. Devido à sua mobilidade reduzida, bebês com menos de 2 anos precisam que os pais cuidem deles durante todo o uso deste produto para evitar acidentes.
18. A espessura recomendada do colchão é entre 5 e 25 cm.
19. Instale a grade de proteção de modo que seu lado, quando estiver na posição travada ou ajustada, toque a lateral do colchão.
20. Se houver um espaço visível entre a grade de proteção e o colchão, significa que a instalação não está correta ou que a espessura do colchão é insuficiente. Os pais são responsáveis por garantir a segurança conforme as instruções, caso contrário, é fácil causar consequências graves, como ficar preso ou sufocamento durante o uso!
21. Não deixe nada na grade de proteção que possa ser usado como ponto de apoio ou causar marcas ou estrangulamento. Se qualquer parte da grade de proteção estiver danificada, rasgada ou perdida, por favor, não utilize a grade de proteção.
22. Por favor, não tente bloquear o espaço entre a grade de proteção e o colchão ou a cabeceira da cama com travesseiros, cobertores ou outros itens que possam comprometer a segurança das crianças.
23. Não permita que as crianças subam na grade de proteção.
24. A grade de proteção não substitui a supervisão, por favor, não deixe a criança sem acompanhamento.
25. Este produto é destinado apenas para uso em camas. Não é recomendado para uso em outros locais.

DESCRIÇÃO DOS PASSOS:

PASSO 1:

Conecte as peças A e B. Em seguida, acople a peça C à estrutura montada. Estenda a grade de proteção até ouvir um "clique" característico, indicando que o mecanismo travou corretamente. Certifique-se de que todas as peças estejam bem conectadas antes de instalar a grade ao lado da cama.

PASSO 2:

Localize os botões na parte superior e inferior da grade. Pressione-os simultaneamente—primeiro de um lado da grade. Depois, repita a mesma ação do outro lado. Recolha a grade para a posição de transporte.

ETAPA 3:

Levante o colchão. Deslize os pés da grade sob o colchão. Abaixe o colchão para estabilizar a estrutura e concluir a instalação. Certifique-se de que a grade fique bem ajustada à borda do colchão e não se mova. Espessura máxima do colchão: 25 cm.

LIMPEZA:

Para lavar a capa de tecido, remova a estrutura e retire a capa da base. A capa deve ser lavada à mão e seca ao ar. A capa não deve ser lavada na máquina nem passada a ferro.

OS DESENHOS SERVEM APENAS DE REFERÊNCIA - O ASPECTO REAL DO PRODUTO PODE DIFERIR LIGEIRAMENTE DOS MESMOS.

Tulano

PL **Dziękujemy za zaufanie!** Z przyjemnością współtworzymy Twoją przestrzeń i cieszymy się, że wybrałeś nasz produkt! W przypadku jakichkolwiek pytań lub wątpliwości, prosimy o kontakt: **sklep@tulano.pl**

EN **Thank you for your trust!** It is a pleasure to co-create your space and we are glad that you chose our product! If you have any questions or concerns, please contact us: **sklep@tulano.pl**

SK **Ďakujeme vám za dôveru!** Je nám potešením spoluvytvárať váš priestor a sme radi, že ste si vybrali náš produkt! V prípade akýchkoľvek otázok alebo nejasností nás prosím kontaktujte: **sklep@tulano.pl**

CZ **Děkujeme vám za důvěru!** Je nám potěšením spoluvytvářet váš prostor a jsme rádi, že jste si vybrali právě náš produkt! V případě jakýchkoli dotazů nebo nejasností nás prosím kontaktujte na adrese: **sklep@tulano.pl**

RO **Vă mulțumim pentru încrederea acordată!** Ne face plăcere să vă co-creăm spațiul și ne bucurăm că ați ales produsul nostru! Dacă aveți întrebări sau nelămuriri, vă rugăm să ne contactați: **sklep@tulano.pl**

DE **Wir danken Ihnen für Ihr Vertrauen!** Es ist uns eine Freude, Ihren Raum mitzugestalten und wir freuen uns, dass Sie sich für unser Produkt entschieden haben! Wenn Sie Fragen oder Bedenken haben, kontaktieren Sie uns bitte: **sklep@tulano.pl**

BG **Благодарим ви за доверието!** За нас е удоволствие да създадем съвместно вашето пространство и се радваме, че сте избрали нашия продукт! Ако имате някакви въпроси или притеснения, моля, свържете се с нас: **sklep@tulano.pl**

HU **Köszönjük a bizalmat!** Örömünkre szolgál, hogy közösen alakíthatjuk ki az Ön terét, és örülünk, hogy a mi termékünket választotta! Ha bármilyen kérdése vagy aggálya van, kérjük, lépjen kapcsolatba velünk: **sklep@tulano.pl**

LT **Dėkojame už pasitikėjimą!** Mums malonu kartu kurti jūsų erdvę ir džiaugiamės, kad pasirinkote mūsų gaminį! Jei turite klausimų ar abejonių, susisiekite su mumis: **sklep@tulano.pl**

FR **Merci de votre confiance!** C'est un plaisir pour nous de co-créer votre espace et nous sommes heureux que vous ayez choisi notre produit ! Si vous avez des questions ou des préoccupations, n'hésitez pas à nous contacter: **sklep@tulano.pl**

UK **Дякуємо за довіру!** Нам приємно бути співтворцями вашого простору і ми раді, що ви обрали наш продукт! Якщо у вас виникли запитання або проблеми, будь ласка, зв'яжіться з нами: **sklep@tulano.pl**

ES **¡Gracias por su confianza!** Es un placer para nosotros co-crear su espacio y nos alegramos de que haya elegido nuestro producto. Si tiene alguna pregunta o duda, póngase en contacto con nosotros: **sklep@tulano.pl**

PT **Obrigado pela vossa confiança!** É um prazer para nós co-criar o vosso espaço e estamos felizes por terem escolhido o nosso produto! Se tiver alguma dúvida ou questão, por favor contacte-nos: **sklep@tulano.pl**

www.tulano.pl **sklep@tulano.pl**

Meester Group Sp. Z o.o., 61-369 Poznań, ul. Wagrowska 2, Poland, NIP: 7822769523, Regon 368932069