Tulano

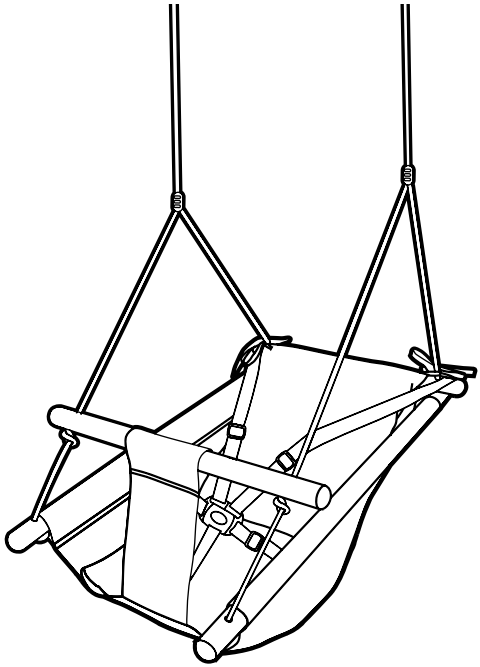

HOP 45

PL Instrukcja obsługi
EN User manual
SK Používateľská príručka
CZ Návod k obsluze
RO Instrucțiuni de utilizare
DE Bedienungsanleitung
BG Инструкция за експлоатация
HU Használati útmutató
LT Naudojimo instrukcija
FR Notice d'utilisation
UK Посібник користувача
ES Instrucciones de uso
PT Instruções de utilização
IT Manuale utente
NL Gebruikershandleiding

EN 71-1 | EN71-2 | EN71-3 | EN71-8

1. **2.**

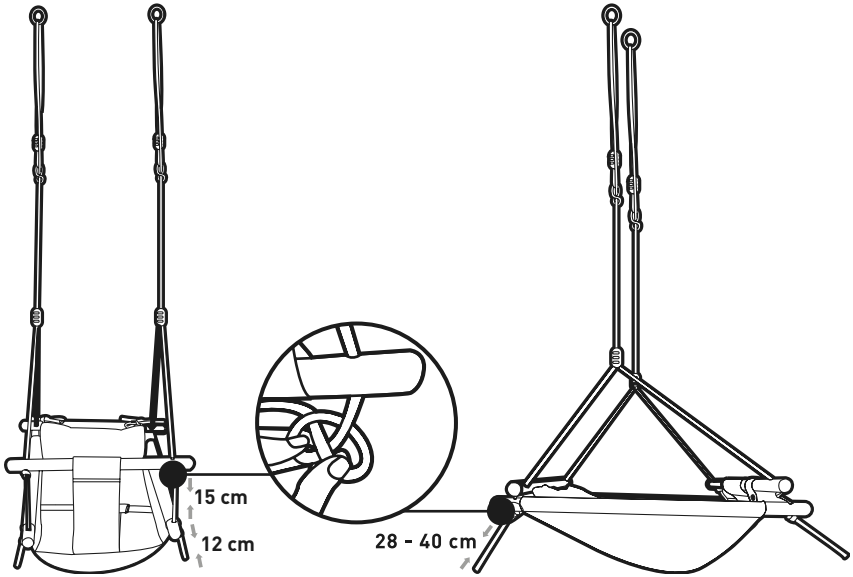

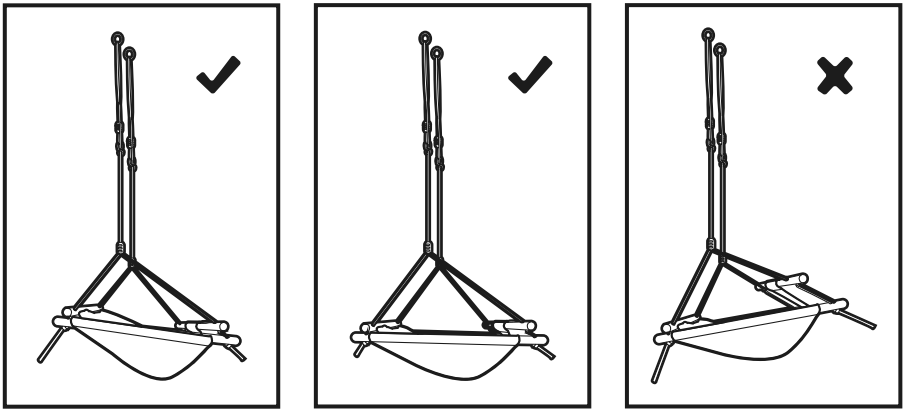

Przed użyciem produktu przeczytaj oryginalną instrukcję obsługi, postępuj zgodnie z jej wskazówkami i zachowaj ją do wykorzystania w przyszłości. Zwróć szczególną uwagę na zalecenia dotyczące bezpieczeństwa.

WAŻNE! PRZECZYTAJ UWAŻNIE I ZACHOWAJ NA PRZYSZŁOŚĆ JAKO ODNIESIENIE

OSTRZEŻENIE!

1. Tylko do użytku domowego.
2. Produkt jest odpowiedni dla dzieci w wieku od 6 do 36 miesięcy.
3. Nie przekraczać maksymalnej wagi - 36 kg.
4. Produkt jest przeznaczony do użytku w pomieszczeniach i na zewnątrz (pod warunkiem chowania w razie opadów i okresu jesienno-zimowego).
5. Korzystanie z produktu jest dozwolone wyłącznie pod stałym nadzorem osoby dorosłej.
6. Do montażu przez osobę dorosłą.
7. Opakowanie z worka PE. Należy zawsze trzymać plastikową torbę z dala od dzieci, aby uniknąć ryzyka uduszenia.
8. Liny od huśtawki mogą stwarzać ryzyko uduszenia.
9. Wymiana wadliwych części wyłącznie zgodnie z instrukcjami producenta.
10. Konieczna jest regularna kontrola na początku sezonu i przed każdym użyciem, aby sprawdzić drewniane drążki, metalowe pierścienie, liny i pozostałe elementy pod kątem oznak pogorszenia się ich stanu; należy sprawdzić wszystkie regulowane klamry i węzły pod kątem ścisłości i dokręcać je w razie potrzeby; należy sprawdzić krawędzie klamer i węzłów pod kątem szorstkości.

WAŻNE!

1. Przed użyciem należy sprawdzić, czy wszystkie węzły na huśtawce są mocno zaciśnięte. Niewłaściwe użycie lub nieprawidłowy montaż produktu jest zabroniony i zwalnia producenta z wszelkiej odpowiedzialności.
2. Przed użyciem produkt musi zostać zamontowany i dokładnie sprawdzony przez osobę dorosłą.
3. Podczas instalacji produktu należy upewnić się, że konstrukcja montażowa (np. belka) jest w stanie utrzymać ciężar dziecka i że nie ma ryzyka zakleszczenia.
4. Produkt należy umieścić na równej powierzchni w odległości co najmniej 2m od wszelkich konstrukcji lub przeszkód, takich jak ogrodzenie, garaż, dom, zwisające gałęzie, linki do prania lub przewody elektryczne.
5. W obszarze bezpieczeństwa nie powinny znajdować się żadne twarde, kanciaste lub kolczaste przedmioty. Powierzchnia pod produktem powinna być płaska i amortyzująca wstrząsy. Produktu nie wolno umieszczać na asfalcie, betonie ani żadnej innej twardej powierzchni. Zalecamy usunięcie i przechowywanie wszystkich akcesoriów w okresie zimowym, ponieważ właściwości gleby (gdy jest zamarznięta) nie są odpowiednie do bezpiecznej zabawy.
6. Jeśli produkt nie jest używany, nie należy wystawiać go na długotrwałe działanie promieni słonecznych.
7. W razie potrzeby należy naoliwić wszystkie metalowe części ruchome.
8. Należy regularnie sprawdzać siedzisko huśtawki, drewniane drążki, liny i inne elementy mocujące, czy są w dobrym stanie, nie uległy zużyciu i czy są dobrze połączone.
9. Należy sprawdzić dokręcenie wszystkich nakrętek oraz śrub i dokręcić je w razie potrzeby.
10. Należy sprawdzić wszystkie pokrycia pod kątem śrub i ostrych krawędzi oraz wymienić je w razie potrzeby.

INSTALACJA:

1. Huśtawka po wypakowaniu jest już wstępnie zmontowana. Należy tylko wyregulować długość lin.
2. Instalacja produktu na poziomym drążku lub innej konstrukcji montażowej odbywa się poprzez połączenie metalowego pierścienia liny z hakami sprężynowymi. Patrz poniżej.

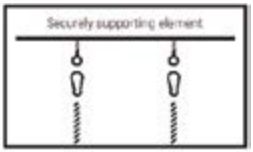

3. Upewnij się, że belka poprzeczna nigdy nie jest wyższa niż 2,5 m; średnica liny wynosi 10 mm, a długość 1,8 m. Minimalna odległość między huśtawką, a belką lub inną konstrukcją montażową powinna wynosić 45 cm. Minimalna odległość od spodu produktu do powierzchni ziemi nie powinna być mniejsza niż 35 cm i nie większa niż 45 cm.
4. Modyfikacje dokonywane przez konsumenta w oryginalnym produkcie (na przykład dodanie akcesoriów) powinny być przeprowadzane zgodnie z instrukcjami producenta. Zaleca się, aby nie zmniejszać ani nie dodawać dodatkowych akcesoriów, w przeciwnym razie mogą one być używane nieprawidłowo i prowadzić do wystąpienia zagrożenia.

OPIS KROKÓW - METODA REGULACJI:

1. Przed użyciem dokładnie sprawdź i wyreguluj liny.
   - stały wymiar przedniej liny: 15cm i 12cm.
2. Wymiar tylnej liny jest regulowany:
   - pozycja leżąca: 28-30cm
   - pozycja siedząca: 30-40cm

KONSERWACJA:

Na początku każdego sezonu, a także w regularnych odstępach czasu podczas sezonu użytkowania

należy postępować zgodnie z poniższymi instrukcjami konserwacji:

Rutynowa kontrola wzrokowa (od cotygodniowej do comiesięcznej)

1. Sprawdź, czy złącza są bezpiecznie zamocowane.
2. Sprawdź, czy na powierzchni amortyzującej nie znajdują się przedmioty, które do niej nie należą.
3. Sprawdź, czy nie brakuje części.
4. Sprawdź odstępy między urządzeniami.

Kontrola działania (od 1 do 3 miesięcy)

1. Sprawdź stabilność konstrukcji.
2. Sprawdź każdą część pod kątem nadmiernego zużycia i wymień ją w razie potrzeby.

Coroczna kontrola (1 do 2 razy w roku)

1. Sprawdź, czy nie ma rdzy i korozji.
2. Sprawdź każdą część pod kątem nadmiernego zużycia i wymień ją w razie potrzeby.

Ważne jest, aby sprawdzać huśtawkę na początku każdego sezonu, a także w regularnych odstępach czasu podczas użytkowania.

Główne części (takie jak siedzisko huśtawki, drewniane drążki i liny) powinny być sprawdzane i konserwowane w regularnych odstępach czasu.

Jeśli kontrole nie będą przeprowadzane, huśtawka może stwarzać zagrożenie.

Wyznaczanie minimalnej odległości między punktami zawieszenia:

Minimalną odległość między punktami zawieszenia belki poprzecznej (A) należy obliczyć według wzoru:

A ≥ (0,04 * h [cm]) + B [cm]

Gdzie:

A - Odległość między punktami zawieszenia belki poprzecznej.

B - Odległość między połączeniami elementów wahadłowych a zawieszeniem.

h - Od podłoża do spodniej strony belki poprzecznej.

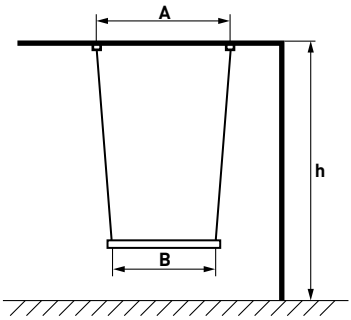

CZYSZCZENIE:

Zalecamy regularne przecieranie wilgotną ściereczką (można użyć łagodnego mydła) drewnianych drążków i lin oraz ręczne pranie poduszek wg wskazań z metki.

RYSUNKI MAJĄ CHARAKTER POGLĄDOWY - RZECZYWISTY WYGLĄD PRODUKTU MOŻE SIĘ NIEZNACZNIE OD NICH RÓŻNIĆ.

Before using the device, read the original instructions for use, follow the its guidance and keep it for future reference. Pay particular attention to on safety recommendations.

IMPORTANT! READ CAREFULLY AND KEEP FOR THE FUTURE AS A REFERENCE

WARNING!

1. For domestic use only.
2. Suitable for children aged 6 to 36 months.
3. Do not exceed the maximum weight limit - 36 kg.
4. Intended for both indoor and outdoor use (provided it is stored during rainfall and the autumn-winter period).
5. Use only under constant adult supervision.
6. Assembly must be done by an adult.
7. Packaging made of PE bag. Always keep the plastic bag away from children to avoid the risk of suffocation.
8. Swing ropes may pose a choking hazard.
9. Replace defective parts only according to the manufacturer's instructions.
10. Regular checks are necessary at the beginning of the season and before each use. Inspect wooden bars, metal rings, ropes, and other components for signs of deterioration. Check all adjustable buckles and knots for tightness and tighten if necessary. Examine the edges of buckles and knots for roughness.

IMPORTANT!

1. Before use, ensure that all knots on the swing are securely tightened. Improper use or incorrect assembly of the product is prohibited and releases the manufacturer from any liability.
2. The product must be installed and thoroughly checked by an adult before use.
3. During product installation, ensure that the mounting structure (e.g., beam) can support the child's weight and that there is no risk of entrapment.
4. Place the product on a level surface at least 2m away from any structures or obstacles, such as fences, garages, houses, hanging branches, laundry lines, or electrical wires.
5. No hard, sharp, or pointed objects should be in the safety zone. The surface under the product should be flat and shock-absorbing. Do not place the product on asphalt, concrete, or any other hard surface. We recommend removing and storing all accessories in the winter, as frozen ground is not suitable for safe play.
6. If the product is not in use, do not expose it to prolonged sunlight.
7. Lubricate all moving metal parts as needed.
8. Regularly check the swing seat, wooden bars, ropes, and other fastening elements for good condition, no signs of wear, and secure connections.
9. Check the tightening of all nuts and screws and tighten them if necessary.
10. Check all covers for screws and sharp edges, and replace them if needed.

INSTALLATION:

1. The swing is pre-assembled upon unpacking. You only need to adjust the length of the ropes.
2. Installation of the product on a horizontal bar or other mounting structure is done by connecting the metal ring of the rope with spring hooks. See below.

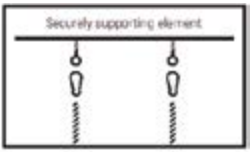

3. Ensure that the crossbeam is never higher than 2.5m; the rope diameter is 10mm, and the length is 1.8m. The minimum distance between the swing and the crossbeam or other mounting structure should be 45cm. The minimum distance from the bottom of the product to the ground should not be less than 35cm and not more than 45cm.
4. Consumer modifications to the original product (e.g., adding accessories) should be done according to the manufacturer's instructions. It is recommended not to reduce or add additional accessories; otherwise, they may be used improperly and pose a risk.

STEPS DESCRIPTION - ADJUSTMENT METHOD:

1. Before use, carefully check and adjust the ropes as follows.
   - fixed dimension of the front rope: 15cm and 12cm.
2. The dimension of the rear rope is adjustable:
   - lying position: 28-30cm
   - sitting position: 30-40cm

MAINTENANCE:

At the beginning of each season and at regular intervals during the season, follow the maintenance instructions below:

Routine visual inspection (weekly to monthly)

1. Check if the joints are securely fastened.
2. Check if there are any foreign objects on the shock-absorbing surface.
3. Check for missing parts.
4. Check the spacing between devices.

Operation check (1 to 3 months)

1. Check the stability of the structure.
2. Check each part for excessive wear and replace if necessary.

Annual inspection (1 to 2 times a year)

1. Check for rust and corrosion.
2. Check each part for excessive wear and replace if necessary.

It is important to check the swing at the beginning of each season and at regular intervals during use.

Main parts (such as the swing seat, wooden bars, and ropes) should be checked and maintained at regular intervals.

If inspections are not carried out, the swing may pose a hazard.

Determining the minimum distance between suspension points:

The minimum distance between the suspension points of the crossbeam (A) should be calculated using the following formula:

A ⩾ (0,04 * h [cm]) + B [cm]

Where:

A - Distance between the suspension points of the crossbeam.

B - Distance between the pendulum connections and the suspension.

h - From the ground to the underside of the crossbeam.

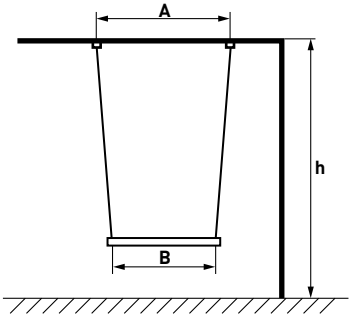

CLEANING:

We recommend regularly wiping the wooden bars and ropes with a damp cloth (mild soap can be used) and hand washing the cushions according to the label instructions.

THE DRAWINGS ARE FOR REFERENCE ONLY - THE ACTUAL APPEARANCE OF THE PRODUCT MAY DIFFER SLIGHTLY FROM THEM.

Pred použitím zariadenia si prečítajte originálny návod na použitie, postupujte podľa jeho pokynov a uschovajte si ho pre budúce použitie. Venujte osobitnú pozornosť bezpečnostným odporúčaniam.

DÔLEŽITÉ! POZORNE SI PREČÍTAJTE A USCHOVAJTE PRE BUDÚCNOSŤ AKO REFERENCIU

VAROVANIE!

1. Len na domáce použitie.
2. Vhodné pre deti vo veku od 6 do 36 mesiacov.
3. Neprekračujte maximálny hmotnostný limit - 36 kg.
4. Určené na použitie v interiéri aj exteriéri (za predpokladu, že sa skladuje počas dažďa a jesenno-zimného obdobia).
5. Používajte len pod stálym dohľadom dospelej osoby.
6. Montáž musí vykonať dospelá osoba.
7. Balenie z PE vrecka. Plastové vrecko vždy uchovávajte mimo dosahu detí, aby sa predišlo riziku udusenia.
8. Hojdacie laná môžu predstavovať nebezpečenstvo udusenia.
9. Poškodené diely vymieňajte len podľa pokynov výrobcu.
10. Na začiatku sezóny a pred každým použitím je potrebné vykonávať pravidelné kontroly. Kontrolujte drevené tyče, kovové krúžky, laná a ostatné súčasti, či nevykazujú známky poškodenia. Skontrolujte tesnosť všetkých nastaviteľných praciek a uzlov a v prípade potreby ich dotiahnite. Skontrolujte, či okraje praciek a uzlov nie sú drsné.

DÔLEŽITÉ!

1. Pred použitím skontrolujte, či sú všetky uzly na hojdačke bezpečne utiahnuté. Nesprávne používanie alebo nesprávna montáž výrobku je zakázaná a zbavuje výrobcu akejkoľvek zodpovednosti.
2. Výrobok musí pred použitím nainštalovať a dôkladne skontrolovať dospelá osoba.
3. Počas inštalácie výrobku sa uistite, že montážna konštrukcia (napr. nosník) unesie hmotnosť dieťaťa a že nehrozí riziko zachytenia.
4. Výrobok umiestnite na rovný povrch vo vzdialenosti najmenej 2 m od akýchkoľvek konštrukcií alebo prekážok, ako sú ploty, garáže, domy, visiace konáre, šnúry na bielizeň alebo elektrické káble.
5. V bezpečnostnej zóne by sa nemali nachádzať žiadne tvrdé, ostré alebo špicaté predmety. Povrch pod výrobkom by mal byť rovný a tlmiaci nárazy. Výrobok neumiestňujte na asfalt, betón alebo iný tvrdý povrch. V zime odporúčame odstrániť a uskladniť všetko príslušenstvo, pretože zamrznutá pôda nie je vhodná na bezpečnú hru.
6. Ak výrobok nepoužívate, nevystavujte ho dlhodobému slnečnému žiareniu.
7. Všetky pohyblivé kovové časti podľa potreby namažte.
8. Pravidelne kontrolujte, či sú hojdacie sedadlo, drevené tyče, laná a ostatné upevňovacie prvky v dobrom stave, či nemajú známky opotrebovania a či sú bezpečne spojené.
9. Skontrolujte dotiahnutie všetkých matíc a skrutiek a v prípade potreby ich dotiahnite.
10. Skontrolujte všetky kryty, či nie sú skrutky a ostré hrany, a v prípade potreby ich vymeňte.

INŠTALÁCIA:

1. Hojdačka je po vybalení vopred zmontovaná. Je potrebné len upraviť dĺžku lán.
2. Inštalácia výrobku na vodorovnú tyč alebo inú montážnu konštrukciu sa vykonáva spojením kovového krúžku lana s pružinovými hákmi. Pozrite si nižšie uvedené informácie.

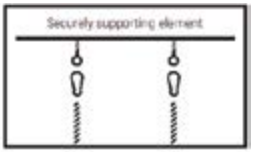

3. Dbajte na to, aby priečny nosník nikdy nebol vyšší ako 2,5 m; priemer lana je 10 mm a dĺžka 1,8 m. Minimálna vzdialenosť medzi hojdačkou a priečnym nosníkom alebo inou montážnou konštrukciou by mala byť 45 cm. Minimálna vzdialenosť od spodnej časti výrobku k zemi by nemala byť menšia ako 35 cm a väčšia ako 45 cm.
4. Spotrebiteľské úpravy pôvodného výrobku (napr. pridávanie príslušenstva) by sa mali vykonávať podľa pokynov výrobcu. Odporúča sa nezmenšovať ani nepridávať ďalšie príslušenstvo, inak by sa mohlo používať nesprávne a predstavovať riziko.

POPIS KROKOV - METÓDA NASTAVENIA:

1. Pred použitím starostlivo skontrolujte a nastavte laná nasledovne.
   - pevný rozmer predného lana: 15 cm a 12 cm.
2. Rozmer zadného lana je nastaviteľný:
   - v polohe ležmo: 28-30 cm
   - poloha v sede: 28 cm: 30-40 cm

ÚDRŽBA:

Na začiatku každej sezóny a v pravidelných intervaloch počas sezóny postupujte podľa nižšie uvedených pokynov na údržbu:

Bežná vizuálna kontrola (týždenne až mesačne)

1. Skontrolujte, či sú spoje bezpečne upevnené.
2. Skontrolujte, či sa na povrchu tlmiacom nárazy nenachádzajú cudzie predmety.
3. Skontrolujte, či nechýbajú súčasti.
4. Skontrolujte rozstupy medzi zariadeniami.

Kontrola prevádzky (1 až 3 mesiace)

1. Skontrolujte stabilitu konštrukcie.
2. Skontrolujte, či sa jednotlivé časti nadmerne neopotrebúvajú, a v prípade potreby ich vymeňte.

Ročná kontrola (1 až 2-krát ročne)

1. Skontrolujte, či nedochádza k hrdzi a korózii.
2. Skontrolujte, či sa jednotlivé časti nadmerne neopotrebúvajú, a v prípade potreby ich vymeňte.

Je dôležité skontrolovať hojdačku na začiatku každej sezóny a v pravidelných intervaloch počas používania.

Hlavné časti (ako je sedadlo hojdačky, drevené tyče a laná) by sa mali kontrolovať a udržiavať v pravidelných intervaloch.

Ak sa kontroly nevykonávajú, hojdačka môže predstavovať nebezpečenstvo.

Určenie minimálnej vzdialenosti medzi závesnými bodmi:

Minimálna vzdialenosť medzi závesnými bodmi priečneho nosníka (A) sa má vypočítať pomocou nasledujúceho vzorca:

A ⩾ (0,04 * h [cm]) + B [cm]

Kde:

A – Vzdialenosť medzi závesnými bodmi priečneho nosníka.
B – Vzdialenosť medzi spojmi kyvadla a závesom.
h – Vzdialenosť od zeme po spodnú stranu priečneho nosníka.

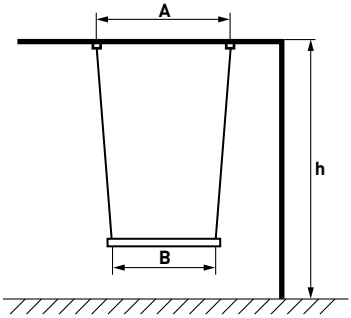

ČISTENIE:

Odporúčame pravidelne utierať drevené tyče a laná vlhkou handričkou (možno použiť jemné mydlo) a ručne prať vankúše podľa pokynov na štítku.

NÁKRESY SLÚŽIA LEN AKO REFERENCIA - SKUTOČNÝ VZHĽAD VÝROBKU SA OD NICH MÔŽE MIERNE LÍŠIŤ.

Před použitím přístroje si přečtěte originální návod k použití, řiďte se jeho pokyny a uschovejte jej pro budoucí použití. Zvláštní pozornost věnujte bezpečnostním doporučením.

DŮLEŽITÉ! PEČLIVĚ SI PŘEČTĚTE A USCHOVEJTE PRO BUDOUCNOST JAKO REFERENCI

POZOR!

1. Pouze pro domácí použití.
2. Vhodné pro děti ve věku od 6 do 36 měsíců.
3. Nepřekračujte maximální hmotnostní limit - 36 kg.
4. Určeno pro vnitřní i venkovní použití (za předpokladu, že je skladováno v době dešťů a v období podzim-zima).
5. Používejte pouze pod stálým dohledem dospělé osoby.
6. Montáž musí provádět dospělá osoba.
7. Obal z PE sáčku. Plastový sáček vždy uchovávejte mimo dosah dětí, abyste předešli riziku udušení.
8. Houpací lana mohou představovat nebezpečí udušení.
9. Vadné díly vyměňujte pouze podle pokynů výrobce.
10. Na začátku sezóny a před každým použitím je nutná pravidelná kontrola. Kontrolujte dřevěné tyče, kovové kruhy, lana a další součásti, zda nevykazují známky opotřebení. Zkontrolujte utažení všech nastavitelných spon a uzlů a v případě potřeby je utáhněte. Zkontrolujte, zda okraje přezek a uzlů nejsou drsné.

DŮLEŽITÉ!

1. Před použitím se ujistěte, že jsou všechny uzly na houpačce pevně utaženy. Nesprávné použití nebo nesprávná montáž výrobku je zakázána a zbavuje výrobce jakékoli odpovědnosti.
2. Výrobek musí být před použitím nainstalován a důkladně zkontrolován dospělou osobou.
3. Při instalaci výrobku se ujistěte, že montážní konstrukce (např. nosník) unese hmotnost dítěte a že nehrozí nebezpečí zachycení.
4. Umístěte výrobek na rovný povrch ve vzdálenosti nejméně 2 m od jakýchkoli konstrukcí nebo překážek, jako jsou ploty, garáže, domy, visící větve, prádelní šňůry nebo elektrické dráty.
5. V bezpečnostní zóně by se neměly nacházet žádné tvrdé, ostré nebo špičaté předměty. Povrch pod výrobkem by měl být rovný a tlumící nárazy. Výrobek neumisťujte na asfalt, beton nebo jiný tvrdý povrch. V zimě doporučujeme veškeré příslušenství odstranit a uložit, protože zmrzlá půda není vhodná pro bezpečnou hru.
6. Pokud výrobek nepoužíváte, nevystavujte jej dlouhodobému slunečnímu záření.
7. Všechny pohyblivé kovové části podle potřeby promazávejte.
8. Pravidelně kontrolujte, zda jsou houpací sedátko, dřevěné tyče, lana a další upevňovací prvky v dobrém stavu, bez známek opotřebení a zda jsou bezpečně spojeny.
9. Zkontrolujte dotažení všech matic a šroubů a v případě potřeby je dotáhněte.
10. Zkontrolujte všechny kryty, zda nejsou zašroubované a nemají ostré hrany, a v případě potřeby je vyměňte.

INSTALACE:

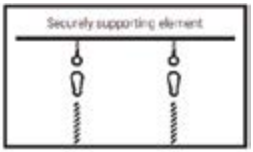

1. Houpačka je po vybalení předem smontována. Je třeba pouze upravit délku lan.
2. Instalace výrobku na vodorovnou tyč nebo jinou montážní konstrukci se provádí spojením kovového kroužku lana s pružinovými háčky. Viz níže.
3. Dbejte na to, aby příčný nosník nebyl nikdy vyšší než 2,5 m; průměr lana je 10 mm a délka 1,8 m. Minimální vzdálenost mezi houpačkou a příčným nosníkem nebo jinou montážní konstrukcí by měla být 45 cm. Minimální vzdálenost mezi spodní částí výrobku a zemí by neměla být menší než 35 cm a větší než 45 cm.
4. Spotřebitelské úpravy původního výrobku (např. přidání příslušenství) by měly být prováděny podle pokynů výrobce. Doporučuje se nezmenšovat ani nepřidávat další příslušenství, jinak by mohlo dojít k jeho nesprávnému použití a vzniku rizika.

POPIS KROKŮ - ZPŮSOB NASTAVENÍ:

1. Před použitím lana pečlivě zkontrolujte a seřiďte následujícím způsobem.
   - pevný rozměr předního lana: 15 cm a 12 cm.
2. Rozměr zadního lana je nastavitelný:
   - poloha vleže: 28-30 cm
   - poloha vsedě: 30-40 cm

ÚDRŽBA:

Na začátku každé sezóny a v pravidelných intervalech během sezóny postupujte podle níže uvedených pokynů pro údržbu:

Běžná vizuální kontrola (týdně až měsíčně)

1. Zkontrolujte, zda jsou klouby bezpečně upevněny.
2. Zkontrolujte, zda se na povrchu tlumícím nárazy nenacházejí cizí předměty.
3. Zkontrolujte, zda nechybí nějaké díly.
4. Zkontrolujte rozestupy mezi zařízeními.

Kontrola provozu (1 až 3 měsíce)

1. Zkontrolujte stabilitu konstrukce.
2. Zkontrolujte, zda jednotlivé díly nejsou nadměrně opotřebované, a v případě potřeby je vyměňte.

Roční kontrola (1 až 2krát ročně)

1. Zkontrolujte, zda nedochází ke korozi a korozi.
2. Zkontrolujte, zda jednotlivé díly nejsou nadměrně opotřebované, a v případě potřeby je vyměňte.

Je důležité kontrolovat houpačku na začátku každé sezóny a v pravidelných intervalech během používání.

Hlavní díly (např. sedadlo houpačky, dřevěné tyče a lana) by měly být kontrolovány a udržovány v pravidelných intervalech.

Pokud se kontroly neprovádějí, může houpačka představovat nebezpečí.

Stanovení minimální vzdálenosti mezi závěsnými body:

Minimální vzdálenost mezi závěsnými body příčného nosníku (A) se vypočítá podle následujícího vzorce:

A ≥ (0,04 * h [cm]) + B [cm]

Kde:

A – Vzdálenost mezi závěsnými body příčného nosníku.
B – Vzdálenost mezi spoji kyvadla a závěsem.
h – Vzdálenost od země ke spodní straně příčného nosníku.

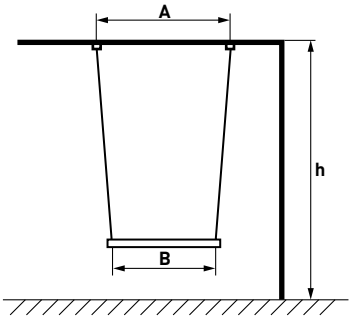

ČIŠTĚNÍ:

Doporučujeme pravidelně otírat dřevěné tyče a lana vlhkým hadříkem (lze použít jemné mýdlo) a ručně prát polštáře podle pokynů na štítku.

NÁKRESY JSOU POUZE ORIENTAČNÍ - SKUTEČNÝ VZHLED VÝROBKU SE OD NICH MŮŽE MÍRNĚ LIŠIT.

Înainte de a utiliza dispozitivul, citiți instrucțiunile de utilizare originale, urmați indicațiile acestuia și păstrați-le pentru consultare ulterioară. Acordați o atenție deosebită recomandărilor privind siguranța.

IMPORTANT! CITIȚI CU ATENȚIE ȘI PĂSTRAȚI PENTRU VIITOR CA REFERINȚĂ

AVERTISMENT!

1. Numai pentru uz casnic.
2. Potrivit pentru copii cu vârsta cuprinsă între 6 și 36 de luni.
3. Nu depășiți limita maximă de greutate - 36 kg.
4. Destinat atât utilizării în interior, cât și în exterior (cu condiția să fie depozitat în timpul ploilor și în perioada toamnă-iarnă).
5. Utilizați numai sub supravegherea constantă a unui adult.
6. Asamblarea trebuie să fie făcută de un adult.
7. Ambalaj realizat din pungă PE. Țineți întotdeauna punga de plastic departe de copii pentru a evita riscul de sufocare.
8. Frânghiile de leagăn pot reprezenta un pericol de sufocare.
9. Înlocuiți piesele defecte numai în conformitate cu instrucțiunile producătorului.
10. Sunt necesare verificări regulate la începutul sezonului și înainte de fiecare utilizare. Inspectați barele de lemn, inelele metalice, frânghiile și alte componente pentru a depista semne de deteriorare. Verificați dacă toate cataramele reglabile și nodurile sunt strânse și strângeți-le dacă este necesar. Examinați marginile cataramei și nodurilor pentru a vedea dacă sunt rugoase.

IMPORTANT!

1. Înainte de utilizare, asigurați-vă că toate nodurile de pe leagăn sunt bine strânse. Utilizarea necorespunzătoare sau asamblarea incorectă a produsului este interzisă și exonerează producătorul de orice răspundere.
2. Produsul trebuie să fie instalat și verificat temeinic de un adult înainte de utilizare.
3. În timpul instalării produsului, asigurați-vă că structura de montare (de exemplu, grinda) poate susține greutatea copilului și că nu există riscul de prindere în capcană.
4. Așezați produsul pe o suprafață plană, la cel puțin 2 m distanță de orice structuri sau obstacole, cum ar fi garduri, garaje, case, crengi agățate, linii de rufe sau fire electrice.
5. În zona de siguranță nu trebuie să se afle obiecte dure, ascuțite sau ascuțite. Suprafața de sub produs trebuie să fie plană și să absoarbă șocurile. Nu așezați produsul pe asfalt, beton sau orice altă suprafață dură. Vă recomandăm să scoateți și să depozitați toate accesoriile în timpul iernii, deoarece solul înghețat nu este potrivit pentru o joacă în siguranță.
6. Dacă produsul nu este utilizat, nu îl expuneți la lumina prelungită a soarelui.
7. Lubrifiați toate piesele metalice mobile după cum este necesar.
8. Verificați în mod regulat dacă scaunul balansoarului, barele din lemn, frânghiile și alte elemente de fixare sunt în stare bună, nu prezintă semne de uzură și dacă conexiunile sunt sigure.
9. Verificați strângerea tuturor piulițelor și șuruburilor și strângeți-le dacă este necesar.
10. Verificați toate capacele pentru șuruburi și margini ascuțite și înlocuiți-le dacă este necesar.

INSTALARE:

1. Leagănul este preasamblat la despachetare. Trebuie doar să reglați lungimea frânghiilor.
2. Instalarea produsului pe o bară orizontală sau altă structură de montare se face prin conectarea inelului metalic al frânghiei cu cârlige cu arc. A se vedea mai jos.

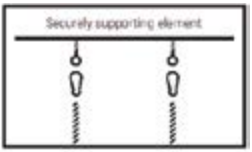

3. Asigurați-vă că bara transversală nu este niciodată mai înaltă de 2,5 m; diametrul frânghiei este de 10 mm, iar lungimea este de 1,8 m. Distanța minimă dintre leagăn și traversă sau altă structură de montare trebuie să fie de 45 cm. Distanța minimă de la baza produsului la sol nu trebuie să fie mai mică de 35 cm și mai mare de 45 cm.
4. Modificările aduse de consumatori produsului original (de exemplu, adăugarea de accesorii) trebuie efectuate în conformitate cu instrucțiunile producătorului. Se recomandă să nu reduceți sau să adăugați accesorii suplimentare; în caz contrar, acestea pot fi utilizate necorespunzător și pot reprezenta un risc.

DESCRIEREA ETAPELOR - METODA DE REGLARE:

1. Înainte de utilizare, verificați cu atenție și reglați frânghiile după cum urmează.
   - dimensiunea fixă a frânghiei din față: 15cm și 12cm.
2. Dimensiunea frânghiei din spate este reglabilă:
   - poziția culcat: 28-30cm
   - poziția șezând: 30-40 cm

ÎNTREȚINERE:

La începutul fiecărui sezon și la intervale regulate în timpul sezonului, urmați instrucțiunile de întreținere de mai jos:

Inspecție vizuală de rutină (săptămânal până lunar)

1. Verificați dacă articulațiile sunt bine fixate.
2. Verificați dacă există obiecte străine pe suprafața de absorbție a șocurilor.
3. Verificați dacă lipsesc piese.
4. Verificați distanța dintre dispozitive.

Verificarea funcționării (1 până la 3 luni)

1. Verificați stabilitatea structurii.
2. Verificați fiecare piesă pentru uzură excesivă și înlocuiți-o dacă este necesar.

Inspecție anuală (de 1 până la 2 ori pe an)

1. Verificați dacă există rugină și coroziune.
2. Verificați fiecare piesă pentru uzură excesivă și înlocuiți-o dacă este necesar.

Este important să verificați leagănul la începutul fiecărui sezon și la intervale regulate în timpul utilizării.

Piesele principale (cum ar fi scaunul balansoarului, barele din lemn și frânghiile) trebuie verificate și întreținute la intervale regulate.

Dacă inspecțiile nu sunt efectuate, leagănul poate reprezenta un pericol.

Determinarea distanței minime dintre punctele de suspendare:

Distanța minimă dintre punctele de suspendare ale grinzii transversale (A) trebuie calculată folosind următoarea formulă:

A ≥ (0,04 * h [cm]) + B [cm]

Unde:

A – Distanța dintre punctele de suspendare ale grinzii transversale.
B – Distanța dintre conexiunile pendulului și sistemul de suspendare.
h – Distanța de la sol până la partea inferioară a grinzii transversale.

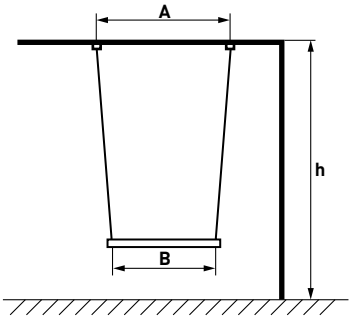

CURĂȚARE:

Vă recomandăm să ștergeți în mod regulat barele de lemn și frânghiile cu o cârpă umedă (se poate folosi săpun ușor) și să spălați manual pernele conform instrucțiunilor de pe etichetă.

DESENELE SUNT DOAR DE REFERINȚĂ - ASPECTUL REAL AL PRODUSULUI POATE FI UȘOR DIFERIT DE ACESTEA.

Lesen Sie vor der Verwendung des Geräts die Original-Gebrauchsanweisung, befolgen Sie die darin enthaltenen Anweisungen und bewahren Sie sie zum späteren Nachschlagen auf. Achten Sie besonders auf die Sicherheitshinweise.

WICHTIG! SORGFÄLTIG LESEN UND AUFBEWAHREN FÜR DIE ZUKUNFT AUFBEWAHREN

WARNUNG!

1. Nur für den Hausgebrauch.
2. Geeignet für Kinder im Alter von 6 bis 36 Monaten.
3. Überschreiten Sie nicht die maximale Gewichtsgrenze von 36 kg.
4. Sowohl für den Innen- als auch für den Außenbereich geeignet (vorausgesetzt, es wird während der Regenzeit und der Herbst-Winter-Periode gelagert).
5. Benutzung nur unter ständiger Aufsicht von Erwachsenen.
6. Der Zusammenbau muss von einem Erwachsenen vorgenommen werden.
7. Die Verpackung besteht aus einem PE-Beutel. Halten Sie die Plastiktüte immer von Kindern fern, um die Gefahr des Erstickens zu vermeiden.
8. Schaukelseile können eine Erstickungsgefahr darstellen.
9. Ersetzen Sie defekte Teile nur nach den Anweisungen des Herstellers.
10. Regelmäßige Kontrollen sind zu Beginn der Saison und vor jeder Benutzung erforderlich. Überprüfen Sie Holzstangen, Metallringe, Seile und andere Komponenten auf Anzeichen von Verschleiß. Prüfen Sie alle verstellbaren Schnallen und Knoten auf festen Sitz und ziehen Sie sie bei Bedarf nach. Untersuchen Sie die Kanten der Schnallen und Knoten auf Rauheit.

WICHTIG!

1. Vergewissern Sie sich vor der Benutzung, dass alle Knoten an der Schaukel fest angezogen sind. Unsachgemäßer Gebrauch oder falsche Montage des Produkts ist verboten und entbindet den Hersteller von jeglicher Haftung.
2. Das Produkt muss von einem Erwachsenen aufgebaut und vor der Benutzung gründlich überprüft werden.
3. Vergewissern Sie sich bei der Installation des Produkts, dass die Montagestruktur (z. B. Balken) das Gewicht des Kindes tragen kann und keine Einklemmgefahr besteht.
4. Stellen Sie das Produkt auf eine ebene Fläche, die mindestens 2 m von Strukturen oder Hindernissen wie Zäunen, Garagen, Häusern, herabhängenden Ästen, Wäscheleinen oder elektrischen Leitungen entfernt ist.
5. In der Sicherheitszone sollten sich keine harten, scharfen oder spitzen Gegenstände befinden. Die Oberfläche unter dem Gerät sollte eben und stoßdämpfend sein. Stellen Sie das Gerät nicht auf Asphalt, Beton oder eine andere harte Oberfläche. Wir empfehlen, das gesamte Zubehör im Winter zu entfernen und einzulagern, da gefrorener Boden nicht zum sicheren Spielen geeignet ist.
6. Wenn das Produkt nicht in Gebrauch ist, setzen Sie es nicht längerem Sonnenlicht aus.
7. Schmieren Sie alle beweglichen Metallteile nach Bedarf.
8. Überprüfen Sie regelmäßig den Schaukelsitz, die Holzstangen, Seile und andere Befestigungselemente auf guten Zustand, Abnutzungserscheinungen und sichere Verbindungen.
9. Überprüfen Sie den Anzug aller Muttern und Schrauben und ziehen Sie sie gegebenenfalls nach.
10. Überprüfen Sie alle Abdeckungen auf Schrauben und scharfe Kanten und ersetzen Sie sie bei Bedarf.

INSTALLATION:

1. Die Schaukel ist beim Auspacken vormontiert. Sie müssen nur noch die Länge der Seile einstellen.
2. Die Montage des Produkts an einer horizontalen Stange oder einer anderen Befestigungsstruktur erfolgt durch Verbinden des Metallrings des Seils mit Karabinerhaken. Siehe unten.

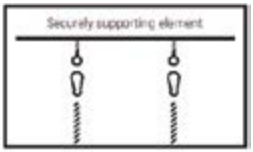

3. Achten Sie darauf, dass der Querbalken nie höher als 2,5 m ist; der Seildurchmesser beträgt 10 mm und die Länge 1,8 m. Der Mindestabstand zwischen der Schaukel und dem Querbalken oder einer anderen Befestigungsstruktur sollte 45 cm betragen. Der Mindestabstand zwischen der Unterseite des Produkts und dem Boden sollte nicht weniger als 35 cm und nicht mehr als 45 cm betragen.
4. Änderungen am Originalprodukt (z. B. Hinzufügen von Zubehör) sollten gemäß den Anweisungen des Herstellers vorgenommen werden. Es wird empfohlen, Zubehörteile nicht zu verkleinern oder hinzuzufügen, da sie sonst unsachgemäß verwendet werden und ein Risiko darstellen können.

BESCHREIBUNG DER SCHRITTE - EINSTELLUNGSVERFAHREN:

1. Vor dem Gebrauch die Seile sorgfältig prüfen und wie folgt einstellen.
   - festes Maß des vorderen Seils: 15cm und 12cm.
2. Das Maß des hinteren Seils ist einstellbar:
   - liegeposition: 28-30cm
   - sitzende Position: 30-40cm

WARTUNG:

Zu Beginn jeder Saison und in regelmäßigen Abständen während der Saison sind die nachstehenden Wartungsanweisungen zu befolgen:

Routinemäßige Sichtprüfung (wöchentlich bis monatlich)

1. Prüfen Sie, ob die Gelenke sicher befestigt sind.
2. Prüfen Sie, ob sich Fremdkörper auf der stoßdämpfenden Oberfläche befinden.
3. Prüfen Sie auf fehlende Teile.
4. Überprüfen Sie die Abstände zwischen den Geräten.

Funktionskontrolle (1 bis 3 Monate)

1. Überprüfen Sie die Stabilität der Konstruktion.
2. Prüfen Sie jedes Teil auf übermäßigen Verschleiß und tauschen Sie es gegebenenfalls aus.

Jährliche Inspektion (1 bis 2 Mal pro Jahr)

1. Prüfen Sie auf Rost und Korrosion.
2. Prüfen Sie jedes Teil auf übermäßigen Verschleiß und tauschen Sie es gegebenenfalls aus.

Es ist wichtig, die Schaukel zu Beginn jeder Saison und in regelmäßigen Abständen während der Nutzung zu überprüfen.

Die wichtigsten Teile (z. B. der Schaukelsitz, die Holzstäbe und die Seile) sollten in regelmäßigen Abständen überprüft und gewartet werden.

Wenn die Kontrollen nicht durchgeführt werden, kann die Schaukel eine Gefahr darstellen.

Bestimmung des Mindestabstands zwischen den Aufhängepunkten:

Der Mindestabstand zwischen den Aufhängepunkten des Querträgers (A) ist anhand der folgenden Formel zu berechnen:

A ⩾ (0,04 * h [cm]) + B [cm]

Dabei gilt:

A – Abstand zwischen den Aufhängepunkten des Querträgers.
B – Abstand zwischen den Pendelverbindungen und der Aufhängung.
h – Abstand vom Boden bis zur Unterseite des Querträgers.

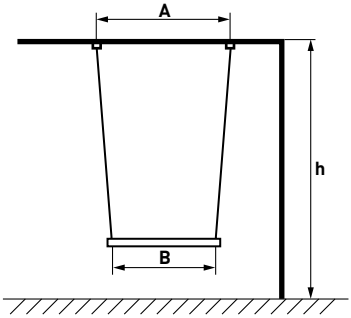

REINIGUNG:

Wir empfehlen, die Holzstäbe und Seile regelmäßig mit einem feuchten Tuch abzuwischen (milde Seife kann verwendet werden) und die Kissen von Hand gemäß den Anweisungen auf dem Etikett zu waschen.

DIE ZEICHNUNGEN DIENEN NUR ALS REFERENZ - DAS TATSÄCHLICHE AUSSEHEN DES PRODUKTS KANN LEICHT VON IHNEN ABWEICHEN.

Преди да използвате устройството, прочетете оригиналните инструкции за употреба, следвайте указанията в тях и ги запазете за бъдещи справки. Обърнете специално внимание на препоръките за безопасност.

ВАЖНО! ПРОЧЕТЕТЕ ВНИМАТЕЛНО И ЗАПАЗЕТЕ ЗА БЪДЕЩЕ КАТО СПРАВКА

ПРЕДУПРЕЖДЕНИЕ!

1. Само за домашна употреба.
2. Подходяща за деца на възраст от 6 до 36 месеца.
3. Не превишавайте максималното тегло - 36 kg.
4. Предназначена за употреба както на закрито, така и на открито (при условие че се съхранява по време на валежи и есенно-зимния период).
5. Използвайте само под постоянен надзор на възрастен.
6. Сглобяването трябва да се извършва от възрастен.
7. Опаковка от полиетиленов плик. Винаги дръжте найлоновата торбичка далеч от деца, за да избегнете риска от задушаване.
8. Въжетата на люлките могат да представляват опасност от задушаване.
9. Заменяйте дефектните части само в съответствие с инструкциите на производителя.
10. Необходими са редовни проверки в началото на сезона и преди всяка употреба. Проверявайте дървените прътии, металните пръстени, въжетата и другите компоненти за признаци на влошаване на качеството. Проверявайте всички регулируеми катарами и възли за стегнатост и при необходимост ги затягайте. Проверете ръбовете на катарамите и възлите за грапавост.

ВАЖНО!

1. Преди употреба се уверете, че всички възли на люлката са здраво затегнати. Неправилното използване или неправилното сглобяване на продукта е забранено и освобождава производителя от всякаква отговорност.
2. Продуктът трябва да бъде монтиран и щателно проверен от възрастен преди употреба.
3. По време на монтажа на продукта се уверете, че монтажната конструкция (например греда) може да издържи теглото на детето и че няма опасност от заклещване.
4. Поставете продукта на равна повърхност на разстояние най-малко 2 м от всякакви конструкции или препятствия, като огради, гаражи, къщи, висящи клони, линии за пране или електрически проводници.
5. В зоната за безопасност не трябва да има твърди, остри или заострени предмети. Повърхността под продукта трябва да е равна и да поглъща удари. Не поставяйте продукта върху асфалт, бетон или друга твърда повърхност. Препоръчваме да отстранявате и съхранявате всички аксесоари през зимата, тъй като замръзналата земя не е подходяща за безопасна игра.
6. Ако продуктът не се използва, не го излагайте на продължителна слънчева светлина.
7. Смазвайте всички движещи се метални части при необходимост.
8. Редовно проверявайте седалката на люлката, дървените прътии, въжетата и другите крепежни елементи за добро състояние, липса на признаци на износване и сигурни връзки.
9. Проверявайте затегнатостта на всички гайки и винтове и ги затягайте, ако е необходимо.
10. Проверете всички капаци за винтове и остри ръбове и ги сменете, ако е необходимо.

ИНСТАЛИРАНЕ:

1. При разопаковане люлката е предварително сглобена. Необходимо е само да регулирате дължината на въжетата.
2. Монтажът на продукта върху хоризонтална греда или друга монтажна конструкция се извършва чрез свързване на металния пръстен на въжето с пружинни куки. Вижте по-долу.

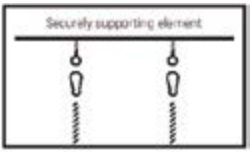

3. Уверете се, че напречната греда никога не е по-висока от 2,5 м; диаметърът на въжето е 10 мм, а дължината му е 1,8 м. Минималното разстояние между люлката и напречната греда или друга монтажна конструкция трябва да бъде 45 cm. Минималното разстояние от долната част на продукта до земята не трябва да е по-малко от 35 см и не повече от 45 см.
4. Потребителските модификации на оригиналния продукт (напр. добавяне на аксесоари) трябва да се извършват в съответствие с инструкциите на производителя. Препоръчва се да не се намаляват или добавят допълнителни аксесоари; в противен случай те могат да се използват неправилно и да представляват риск.

ОПИСАНИЕ НА СТЪПКИТЕ - МЕТОД ЗА РЕГУЛИРАНЕ:

1. Преди употреба внимателно проверете и регулирайте въжетата, както следва.
   - фиксиран размер на предното въже: 15 см и 12 см.
2. Размерът на задното въже е регулируем:
   - легнало положение: 28-30 см
   - в седнало положение: 30-40 см

ПОДДЪРЖАНЕ:

В началото на всеки сезон и на редовни интервали по време на сезона следвайте инструкциите за поддръжка, посочени по-долу:

Рутинна визуална проверка (от седмица до месец)

1. Проверете дали съединенията са здраво закрепени.
2. Проверете дали върху амортизиращата повърхност няма чужди предмети.
3. Проверете за липсващи части.
4. Проверете разстоянието между устройствата.

Проверка на работата (от 1 до 3 месеца)

1. Проверете стабилността на конструкцията.
2. Проверете всяка част за прекомерно износване и я заменете, ако е необходимо.

Годишна проверка (1 до 2 пъти годишно)

1. Проверете за ръжда и корозия.
2. Проверете всяка част за прекомерно износване и я заменете, ако е необходимо.

Важно е да проверявате люлката в началото на всеки сезон и на редовни интервали по време на употреба.

Основните части (като седалката на люлката, дървените пръти и въжетата) трябва да се проверяват и поддържат на редовни интервали.

Ако проверките не се извършват, люлката може да представлява опасност.

Определяне на минималното разстояние между точките на окачване:

Минималното разстояние между точките на окачване на напречната греда (A) трябва да се изчисли по следната формула:

A ≥ (0,04 * h [cm]) + B [cm]

Където:

A – Разстояние между точките на окачване на напречната греда.
B – Разстояние между връзките на махалото и окачването.
h – Разстояние от земята до долната страна на напречната греда.

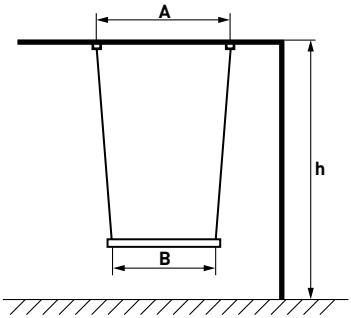

ПОЧИСТВАНЕ:

Препоръчваме редовно да избърсвате дървените пръти и въжета с влажна кърпа (може да се използва мек сапун) и да перете възглавниците на ръка съгласно инструкциите на етикета.

ЧЕРТЕЖИТЕ СА САМО ЗА СПРАВКА - ДЕЙСТВИТЕЛНИЯТ ВИД НА ПРОДУКТА МОЖЕ ДА СЕ РАЗЛИЧАВА ЛЕКО ОТ ТЯХ.

A készülék használata előtt olvassa el az eredeti használati utasítást, kövesse az abban foglalt útmutatást, és őrizze meg a későbbi használatra. Fordítson különös figyelmet a biztonsági ajánlásokra.

FONTOS! FIGYELMESEN OLVASSA EL ÉS ŐRIZZE MEG A JÖVŐRE NÉZVE REFERENCIAKÉNT

FIGYELEM!

1. Kizárólag háztartási használatra.
2. 6-36 hónapos gyermekek számára alkalmas.
3. Ne lépje túl a maximális súlyhatárt - 36 kg.
4. Beltéri és kültéri használatra egyaránt alkalmas (feltéve, hogy esőzések és az őszi-téli időszak alatt tárolják).
5. Kizárólag felnőttek állandó felügyelete mellett használható.
6. Az összeszerelést csak felnőtt végezheti.
7. Csomagolás PE zsákból készült. A műanyag zacskót mindig tartsa távol a gyermekektől a fulladásveszély elkerülése érdekében.
8. A hintakötél fulladásveszélyt jelenthet.
9. A meghibásodott alkatrészeket csak a gyártó utasításainak megfelelően cserélje ki.
10. A szezon elején és minden használat előtt rendszeres ellenőrzés szükséges. Ellenőrizze a fából készült rudakat, a fémgyűrűket, a köteleket és más alkatrészeket a károsodás jelei miatt. Ellenőrizze az összes állítható csat és csomó feszességét, és szükség esetén húzza meg. Vizsgálja meg a csatok és csomók széleit, hogy nem érdesek-e.

FONTOS!

1. Használat előtt győződjön meg arról, hogy a hinta minden csomója biztonságosan meg van-e húzva. A termék nem rendeltetésszerű használata vagy helytelen összeszerelése tilos, és mentesíti a gyártót minden felelősség alól.
2. A terméket használat előtt egy felnőttnek kell felszerelnie és alaposan ellenőriznie.
3. A termék beszerelése során győződjön meg arról, hogy a tartószerkezet (pl. gerenda) elbírja a gyermek súlyát, és nem áll fenn a beszorulás veszélye.
4. Helyezze a terméket egy sík felületre, legalább 2 m távolságra bármilyen építménytől vagy akadálytól, például kerítéstől, garázstól, házaktól, lelógó ágaktól, szennyestartó zsinórtól vagy elektromos vezetékektől.
5. A biztonsági zónában ne legyenek kemény, éles vagy hegyes tárgyak. A termék alatti felületnek síknak és ütéscsillapítónak kell lennie. Ne helyezze a terméket aszfaltra, betonra vagy más kemény felületre. Télen javasoljuk az összes tartozék eltávolítását és tárolását, mivel a fagyott talaj nem alkalmas a biztonságos játékra.
6. Ha a terméket nem használja, ne tegye ki hosszan tartó napfénynek.
7. Szükség szerint kenje be az összes mozgó fém alkatrészt.
8. Rendszeresen ellenőrizze a hintaülést, a fa rudakat, a köteleket és az egyéb rögzítőelemeket, hogy jó állapotban legyenek, ne legyenek kopásnyomok, és biztonságosak legyenek a csatlakozások.
9. Ellenőrizze az összes anya és csavar meghúzását, és szükség esetén húzza meg őket.
10. Ellenőrizze az összes burkolatot a csavarok és éles szélek tekintetében, és szükség esetén cserélje ki őket.

BEÁLLÍTÁS:

1. A hinta a kicsomagoláskor előszerelt állapotban van. Csak a kötelek hosszát kell beállítani.
2. A termék vízszintes rúdra vagy más rögzítőszerkezetre történő felszerelése a kötél fémgyűrűjének rugós kampókkal történő összekapcsolásával történik. Lásd alább.
3. Ügyeljen arra, hogy a keresztgerenda soha ne legyen 2,5 m-nél magasabb; a kötél átmérője 10 mm, hossza pedig 1,8 m. A hinta és a keresztgerenda vagy más rögzítőszerkezet közötti minimális távolság 45 cm legyen. A termék aljától a talajig a minimális távolság nem lehet kevesebb, mint 35 cm és nem lehet több, mint 45 cm.
4. Az eredeti terméken végzett fogyasztói módosításokat (pl. tartozékok hozzáadása) a gyártó utasításainak megfelelően kell elvégezni. Nem ajánlott további tartozékokat csökkenteni vagy hozzáadni; ellenkező esetben azok helytelenül használhatók és veszélyt jelenthetnek.

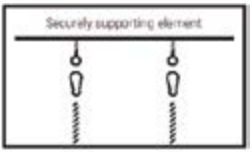

LÉPÉSEK LEÍRÁSA - BEÁLLÍTÁSI MÓDSZER:

1. Használat előtt gondosan ellenőrizze és állítsa be a köteleket az alábbiak szerint.
   - az első kötél rögzített mérete: 15 cm és 12 cm.
2. A hátsó kötél mérete állítható:
   - fekvő helyzetben: 28-30cm
   - ülő helyzetben: 30-40cm

KARBANTARTÁS:

Minden szezon elején és a szezon során rendszeres időközönként kövesse az alábbi karbantartási utasításokat:

Rutinszerű szemrevételezéses ellenőrzés (hetente-havonta)

1. Ellenőrizze, hogy az illesztések biztonságosan rögzítve vannak-e.
2. Ellenőrizze, hogy vannak-e idegen tárgyak az ütéscsillapító felületen.
3. Ellenőrizze, hogy nincsenek-e hiányzó alkatrészek.
4. Ellenőrizze az eszközök közötti távolságot.

Működés ellenőrzése (1-3 hónap)

1. Ellenőrizze a szerkezet stabilitását.
2. Ellenőrizze az egyes alkatrészek túlzott kopását, és szükség esetén cserélje ki őket.

Éves ellenőrzés (évente 1-2 alkalommal)

1. Ellenőrizze a rozsdát és a korróziót.
2. Ellenőrizze az egyes alkatrészek túlzott kopását, és szükség esetén cserélje ki őket.

Fontos, hogy a hintát minden szezon elején és a használat során rendszeres időközönként ellenőrizze.

A fő alkatrészeket (például a hintaülést, a fából készült rudakat és a köteleket) rendszeres időközönként ellenőrizni és karbantartani kell.

Ha az ellenőrzéseket nem végzik el, a hinta veszélyt jelenthet.

A felfüggesztési pontok közötti minimális távolság meghatározása:

A keresztgerenda (A) felfüggesztési pontjai közötti minimális távolságot az alábbi képlet alapján kell kiszámítani:

A ⩾ (0,04 * h [cm]) + B [cm]

Ahol:

A – A keresztgerenda felfüggesztési pontjai közötti távolság.
B – A lengőkar csatlakozásai és a felfüggesztés közötti távolság.
h – A talajtól a keresztgerenda alsó részéig mért távolság.

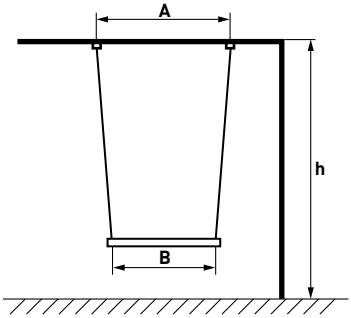

TISZTÍTÁS:

Javasoljuk, hogy a fa rudakat és köteleket rendszeresen törölje át nedves ruhával (enyhe szappan is használható), a párnákat pedig kézzel mossa ki a címkén található utasításoknak megfelelően.

A RAJZOK CSAK REFERENCIAKÉNT SZOLGÁLNAK - A TERMÉK TÉNYLEGES MEGJELENÉSE NÉMILEG ELTÉRHET TŐLÜK.

Prieš naudodami prietaisą perskaitykite originalią naudojimo instrukciją, laikykitės joje pateiktų nurodymų ir išsaugokite ją ateityje. Ypatingą dėmesį atkreipkite į saugos rekomendacijas.

SVARBU! ATIDŽIAI PERSKAITYKITE IR SAUGOKITE ATEITYJE KAIP NUORODĄ

ĮSPĖJIMAS!

1. Skirta naudoti tik buityje.
2. Tinka vaikams nuo 6 iki 36 mėnesių amžiaus.
3. Neviršykite didžiausios leistinos svorio ribos - 36 kg.
4. Skirta naudoti tiek patalpose, tiek lauke (su sąlyga, kad bus laikoma per lietų ir rudens-žiemos laikotarpiu).
5. Naudoti tik nuolat prižiūrint suaugusiesiems.
6. Surinkti turi suaugusieji.
7. Pakuotė pagaminta iš PE maišelio. Visada laikykite plastikinį maišelį atokiau nuo vaikų, kad išvengtumėte uždusimo pavojaus.
8. Sūpynės virvės gali kelti pavojų užspringti.
9. Sugedusias dalis keiskite tik pagal gamintojo nurodymus.
10. Sezono pradžioje ir prieš kiekvieną naudojimą būtina reguliariai tikrinti. Apžiūrėkite medinius strypus, metalinius žiedus, virves ir kitas sudedamąsias dalis, ar nėra gedimo požymių. Patikrinkite, ar visos reguliuojamos sagtys ir mazgai yra gerai įtempti, ir, jei reikia, priveržkite. Apžiūrėkite sagčių ir mazgų kraštus, ar jie nėra šiurkštūs.

SVARBU!

1. Prieš naudodami įsitikinkite, kad visi sūpynių mazgai yra patikimai užveržti. Netinkamas gaminio naudojimas ar netinkamas surinkimas yra draudžiamas ir atleidžia gamintoją nuo bet kokios atsakomybės.
2. Prieš pradedant naudoti gaminį, jį turi sumontuoti ir kruopščiai patikrinti suaugęs asmuo.
3. Montuodami gaminį įsitikinkite, kad montavimo konstrukcija (pvz., sija) gali išlaikyti vaiko svorį ir kad nėra pavojaus, jog jis gali įstrigti.
4. Pastatykite gaminį ant lygaus paviršiaus bent 2 m atstumu nuo bet kokių statinių ar kliūčių, pavyzdžiui, tvorų, garažų, namų, kabančių šakų, skalbimo linijų ar elektros laidų.
5. Saugos zonoje neturi būti jokių kietų, aštrių ar smailių daiktų. Paviršius po gaminiu turi būti lygus ir amortizuojantis. Nestatykite gaminio ant asfalto, betono ar bet kokio kito kieto paviršiaus. Žiemą rekomenduojame nuimti ir laikyti visus priedus, nes užšalusi žemė nėra tinkama saugiam žaidimui.
6. Jei gaminio nenaudojate, nelaikykite jo ilgai saulės šviesoje.
7. Prireikus sutepkite visas judančias metalines dalis.
8. Reguliariai tikrinkite, ar sūpynės sėdynė, mediniai strypai, virvės ir kiti tvirtinimo elementai yra geros būklės, ar nėra nusidėvėjimo požymių ir ar patikimai sujungti.
9. Patikrinkite visų veržlių ir varžtų priveržimą ir, jei reikia, juos priveržkite.
10. Patikrinkite, ar visi dangteliai nėra prisukti ir ar neturi aštrių kraštų, ir, jei reikia, juos pakeiskite.

ĮRENGIMAS:

1. Sūpynės išpakuojamos iš anksto sumontuotos. Jums tereikia sureguliuoti virvių ilgį.
2. Gaminys ant horizontalaus strypo ar kitos tvirtinimo konstrukcijos montuojamas sujungiant virvės metalinį žiedą su spyruokliniais kabliukais. Žr. toliau.
3. Įsitikinkite, kad skersinė sija niekada nėra aukštesnė nei 2,5 m; virvės skersmuo yra 10 mm, o ilgis - 1,8 m. Mažiausias atstumas tarp sūpynių ir skersinės sijos arba kitos tvirtinimo konstrukcijos turėtų būti 45 cm. Mažiausias atstumas nuo gaminio apačios iki žemės turėtų būti ne mažesnis kaip 35 cm ir ne didesnis kaip 45 cm.
4. Vartotojo atliekami originalaus gaminio pakeitimai (pvz., priedų pridėjimas) turėtų būti atliekami pagal gamintojo instrukcijas. Rekomenduojama nemažinti ir nepridėti papildomų priedų; priešingu atveju jie gali būti naudojami netinkamai ir kelti pavojų.

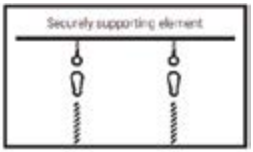

VEIKSMŲ APRAŠYMAS - REGULIAVIMO METODAS:

1. Prieš naudodami atidžiai patikrinkite ir sureguliuokite lynus taip.
   - fiksuotas priekinės virvės matmuo: 15 cm ir 12 cm.
2. Galinio lyno matmuo reguliuojamas:
   - gulimoje padėtyje: 28-30 cm
   - sėdimoje padėtyje: 30-40 cm

PRIEŽIŪRA:

Kiekvieno sezono pradžioje ir reguliariai sezono metu laikykitės toliau pateiktų techninės priežiūros instrukcijų:

Įprastinė vizualinė apžiūra (nuo savaitės iki mėnesio)

1. Patikrinkite, ar sąnariai patikimai pritvirtinti.
2. Patikrinkite, ar ant smūgius sugeriančio paviršiaus nėra pašalinių objektų.
3. Patikrinkite, ar netrūksta dalių.
4. Patikrinkite atstumus tarp prietaisų.

Veikimo patikrinimas (1-3 mėn.)

1. Patikrinkite konstrukcijos stabilumą.
2. Patikrinkite, ar kiekviena dalis nėra pernelyg susidėvėjusi, ir prireikus pakeiskite.

Metinis patikrinimas (1-2 kartus per metus)

1. Patikrinkite, ar nėra rūdžių ir korozijos.
2. Patikrinkite, ar kiekviena dalis nėra pernelyg susidėvėjusi, ir prireikus pakeiskite.

Svarbu tikrinti sūpynes kiekvieno sezono pradžioje ir reguliariais intervalais naudojimo metu.

Pagrindinės dalys (pavyzdžiui, sūpynių sėdynė, mediniai strypai ir virvės) turėtų būti reguliariai tikrinamos ir prižiūrimos.

Jei patikros neatliekamos, sūpynės gali kelti pavojų.

Mažiausio atstumo tarp pakabinimo taškų nustatymas:

Mažiausias atstumas tarp skersinės sijos (A) pakabinimo taškų turi būti apskaičiuojamas pagal šią formulę:

A ≥ (0,04 * h [cm]) + B [cm]

Kur:

A – Atstumas tarp skersinės sijos pakabinimo taškų.
B – Atstumas tarp švytuoklės jungčių ir pakabinimo.
h – Atstumas nuo žemės iki skersinės sijos apatinės dalies.

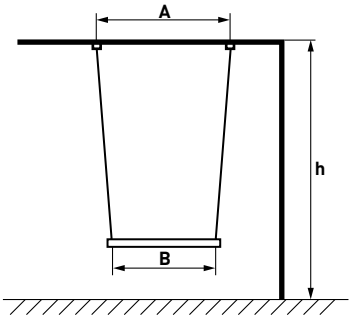

VALYMAS:

Rekomenduojame reguliariai nuvalyti medinius strypus ir virves drėgnu skudurėliu (galima naudoti švelnų muilą), o pagalvėles plauti rankomis pagal etiketėje pateiktus nurodymus.

BRĖŽINIAI YRA TIK PAVYZDINIAI - TIKROJI GAMINIO IŠVAIZDA GALI ŠIEK TIEK SKIRTIS NUO JŲ.

Avant d'utiliser l'appareil, lisez le mode d'emploi original, suivez ses instructions et conservez-le pour référence ultérieure. Faites particulièrement attention aux recommandations de sécurité.

IMPORTANT ! LIRE ATTENTIVEMENT ET CONSERVER POUR À TITRE DE RÉFÉRENCE POUR L'AVENIR

AVERTISSEMENT !

1. Pour un usage domestique uniquement.
2. Convient aux enfants âgés de 6 à 36 mois.
3. Ne pas dépasser la limite de poids maximale de 36 kg.
4. Destiné à être utilisé à l'intérieur comme à l'extérieur (à condition qu'il soit stocké pendant les périodes de pluie et d'automne-hiver).
5. A n'utiliser que sous la surveillance constante d'un adulte.
6. Le montage doit être effectué par un adulte.
7. Emballage en sac PE. Gardez toujours le sac en plastique hors de portée des enfants afin d'éviter tout risque d'étouffement.
8. Les cordes de balançoire peuvent présenter un risque d'étouffement.
9. Remplacer les pièces défectueuses uniquement selon les instructions du fabricant.
10. Des contrôles réguliers sont nécessaires au début de la saison et avant chaque utilisation. Inspectez les barres de bois, les anneaux métalliques, les cordes et les autres composants pour détecter tout signe de détérioration. Vérifiez que toutes les boucles et tous les nœuds réglables sont bien serrés et resserrez-les si nécessaire. Examinez les bords des boucles et des nœuds pour vous assurer qu'ils ne sont pas rugueux.

IMPORTANT !

1. Avant l'utilisation, assurez-vous que tous les nœuds de la balançoire sont bien serrés. L'utilisation ou l'assemblage incorrect du produit est interdit et dégage le fabricant de toute responsabilité.
2. Le produit doit être installé et vérifié minutieusement par un adulte avant d'être utilisé.
3. Lors de l'installation du produit, assurez-vous que la structure de montage (p. ex. une poutre) peut supporter le poids de l'enfant et qu'il n'y a pas de risque de coincement.
4. Placez le produit sur une surface plane à au moins 2 m de toute structure ou obstacle, tels que clôtures, garages, maisons, branches pendantes, fils à linge ou fils électriques.
5. Aucun objet dur, pointu ou tranchant ne doit se trouver dans la zone de sécurité. La surface sous le produit doit être plane et amortir les chocs. Ne placez pas le produit sur de l'asphalte, du béton ou toute autre surface dure. Nous recommandons d'enlever et de ranger tous les accessoires en hiver, car les sols gelés ne permettent pas de jouer en toute sécurité.
6. Si le produit n'est pas utilisé, ne l'exposez pas de manière prolongée à la lumière du soleil.
7. Lubrifiez toutes les pièces métalliques mobiles si nécessaire.
8. Vérifiez régulièrement que le siège de la balançoire, les barres en bois, les cordes et les autres éléments de fixation sont en bon état, qu'ils ne présentent pas de signes d'usure et qu'ils sont bien fixés.
9. Vérifiez le serrage de tous les écrous et vis et resserrez-les si nécessaire.
10. Vérifiez l'absence de vis et d'arêtes vives sur tous les capots et remplacez-les si nécessaire.

INSTALLATION :

1. La balançoire est prémontée au déballage. Il suffit d'ajuster la longueur des cordes.
2. L'installation du produit sur une barre horizontale ou une autre structure de montage se fait en reliant l'anneau métallique de la corde à des crochets à ressort. Voir ci-dessous.

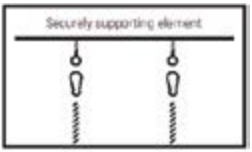

3. Veillez à ce que la traverse ne soit jamais supérieure à 2,5 m ; le diamètre de la corde est de 10 mm et sa longueur de 1,8 m. La distance minimale entre la balançoire et la traverse ou toute autre structure de montage doit être de 45 cm. La distance minimale entre le bas du produit et le sol ne doit pas être inférieure à 35 cm ni supérieure à 45 cm.
4. Les modifications apportées par les consommateurs au produit original (par exemple, l'ajout d'accessoires) doivent être effectuées conformément aux instructions du fabricant. Il est recommandé de ne pas réduire le nombre d'accessoires ou d'en ajouter, car ils pourraient être utilisés de manière inappropriée et présenter un risque.

DESCRIPTION DES ÉTAPES - MÉTHODE DE RÉGLAGE :

1. Avant l'utilisation, vérifiez soigneusement et ajustez les cordes comme suit.
   - dimension fixe de la corde avant : 15cm et 12cm.
2. La dimension de la corde arrière est réglable :
   - position allongée : 28-30cm
   - position assise : 30-40cm

ENTRETIEN :

Au début de chaque saison et à intervalles réguliers pendant la saison, suivez les instructions d'entretien ci-dessous :

Inspection visuelle de routine (hebdomadaire à mensuelle)

1. Vérifiez que les joints sont bien fixés.
2. Vérifier qu'il n'y a pas de corps étrangers sur la surface d'absorption des chocs.
3. Vérifier qu'il ne manque pas de pièces.
4. Vérifier l'espacement entre les dispositifs.

Contrôle du fonctionnement (1 à 3 mois)

1. Vérifier la stabilité de la structure.
2. Vérifier l'usure excessive de chaque pièce et la remplacer si nécessaire.

Inspection annuelle (1 à 2 fois par an)

1. Vérifier l'absence de rouille et de corrosion.
2. Vérifier l'usure excessive de chaque pièce et la remplacer si nécessaire.

Il est important de vérifier la balançoire au début de chaque saison et à intervalles réguliers pendant son utilisation.

Les pièces principales (telles que le siège de la balançoire, les barres en bois et les cordes) doivent être contrôlées et entretenues à intervalles réguliers.

Si les contrôles ne sont pas effectués, la balançoire peut présenter un danger.

Détermination de la distance minimale entre les points de suspension:

La distance minimale entre les points de suspension de la poutre transversale (A) doit être calculée à l'aide de la formule suivante :

A ⩾ (0,04 * h [cm]) + B [cm]

Où:

A – Distance entre les points de suspension de la poutre transversale.
B – Distance entre les connexions du pendule et la suspension.
h – Distance entre le sol et la face inférieure de la poutre transversale.

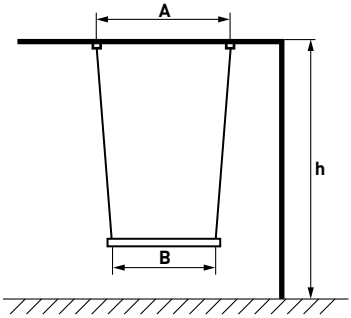

NETTOYAGE :

Il est recommandé d'essuyer régulièrement les barres de bois et les cordes avec un chiffon humide (un savon doux peut être utilisé) et de laver les coussins à la main conformément aux instructions figurant sur l'étiquette.

LES DESSINS SONT FOURNIS À TITRE INDICATIF - L'ASPECT RÉEL DU PRODUIT PEUT ÊTRE LÉGÈREMENT DIFFÉRENT.

Перед використанням пристрою прочитайте оригінальну інструкцію з експлуатації, дотримуйтесь її вказівок і збережіть її для подальшого використання. Зверніть особливу увагу на рекомендації з техніки безпеки.

ВАЖЛИВО! УВАЖНО ПРОЧИТАЙТЕ ТА ЗБЕРЕЖІТЬ ЗБЕРІГАЙТЕ ДЛЯ ПОДАЛЬШОГО ВИКОРИСТАННЯ

УВАГА!

1. Тільки для домашнього використання.
2. Підходить для дітей віком від 6 до 36 місяців.
3. Не перевищуйте максимальну вагу - 36 кг.
4. Призначений для використання як в приміщенні, так і на вулиці (за умови зберігання під час опадів та в осінньо-зимовий період).
5. Використовувати тільки під постійним наглядом дорослих.
6. Збірка повинна здійснюватися дорослим.
7. Упаковка з поліетиленового пакета. Завжди тримайте поліетиленовий пакет подалі від дітей, щоб уникнути ризику удушення.
8. Мотузки гойдалки можуть становити небезпеку удушення.
9. Замінюйте дефектні деталі тільки відповідно до інструкцій виробника.
10. Регулярно перевіряйте гойдалку на початку сезону та перед кожним використанням. Перевірте дерев'яні бруски, металеві кільця, мотузки та інші компоненти на наявність ознак зносу. Перевірте всі регульовані пряжки та вузли на міцність і за необхідності підтягніть їх. Перевірте краї пряжок і вузлів на наявність шорсткостей.

ВАЖЛИВО!

1. Перед використанням переконайтеся, що всі вузли на гойдалці надійно затягнуті. Неправильне використання або неправильна збірка виробу заборонена і звільняє виробника від будь-якої відповідальності.
2. Виріб повинен бути встановлений і ретельно перевірений дорослою людиною перед використанням.
3. Під час встановлення виробу переконайтеся, що монтажна конструкція (наприклад, балка) може витримати вагу дитини і що відсутній ризик її защемлення.
4. Встановіть виріб на рівній поверхні на відстані не менше 2 м від будь-яких конструкцій або перешкод, таких як паркани, гаражі, будинки, гілки, що звисають, лінії для прання білизни або електричні дроти.
5. У зоні безпеки не повинно бути твердих, гострих або загострених предметів. Поверхня під пристроєм повинна бути рівною та амортизуючою. Не ставте виріб на асфальт, бетон або будь-яку іншу тверду поверхню. Ми рекомендуємо знімати та зберігати всі аксесуари взимку, оскільки замерзла земля не підходить для безпечної гри.
6. Якщо виріб не використовується, не піддавайте його тривалому впливу сонячних променів.
7. За потреби змащуйте всі рухомі металеві частини.
8. Регулярно перевіряйте сидіння гойдалки, дерев'яні бруски, мотузки та інші елементи кріплення на справність, відсутність ознак зносу та надійність з'єднань.
9. Перевірте затягування всіх гайок і гвинтів і за необхідності підтягніть їх.
10. Перевірте всі кришки на наявність гвинтів і гострих країв, за потреби замініть їх.

ВСТАНОВЛЕННЯ:

1. Гойдалка попередньо зібрана після розпакування. Вам потрібно лише відрегулювати довжину мотузок.
2. Установка виробу на турнік або іншу монтажну конструкцію здійснюється шляхом з'єднання металевого кільця каната з пружинними гаками. Див. нижче.

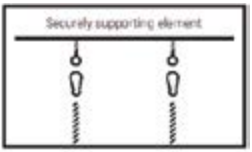

3. Переконайтеся, що поперечина не перевищує 2,5 м, діаметр каната - 10 мм, а довжина - 1,8 м. Мінімальна відстань між гойдалкою та поперечиною або іншою монтажною конструкцією повинна становити 45 см. Мінімальна відстань від нижньої частини виробу до землі повинна бути не менше 35 см і не більше 45 см.
4. Споживчі модифікації оригінального виробу (наприклад, додавання аксесуарів) повинні здійснюватися відповідно до інструкцій виробника. Не рекомендується зменшувати або додавати додаткові аксесуари, інакше вони можуть бути використані неналежним чином і становити небезпеку.

ОПИС КРОКІВ - МЕТОД РЕГУЛЮВАННЯ:

1. Перед використанням ретельно перевірте та відрегулюйте мотузки наступним чином.
   - фіксований розмір передньої мотузки: 15см та 12см.
2. Розмір задньої мотузки регулюється:
   - положення лежачи: 28-30 см
   - положення сидячи: 30-40см

ТЕХНІЧНЕ ОБСЛУГОВУВАННЯ:

На початку кожного сезону і через регулярні проміжки часу протягом сезону дотримуйтесь наведених нижче інструкцій з технічного обслуговування:

Регулярний візуальний огляд (щотижня або щомісяця)

1. Перевірте, чи надійно закріплені з'єднання.
2. Перевірте, чи немає сторонніх предметів на амортизаційній поверхні.
3. Перевірте, чи немає відсутніх деталей.
4. Перевірте відстань між пристроями.

Перевірка роботи (від 1 до 3 місяців)

1. Перевірте стійкість конструкції.
2. Перевірте кожну деталь на предмет надмірного зносу та за потреби замініть її.

Щорічний огляд (1-2 рази на рік)

1. Перевірте наявність іржі та корозії.
2. Перевірте кожну деталь на предмет надмірного зносу та за потреби замініть її.

Важливо перевіряти гойдалку на початку кожного сезону і через регулярні проміжки часу під час використання.

Основні частини (такі як сидіння гойдалки, дерев'яні бруски та мотузки) слід перевіряти та підтримувати в належному стані через регулярні проміжки часу.

Якщо перевірки не проводити, гойдалка може становити небезпеку.

Визначення мінімальної відстані між точками підвісу:

Мінімальну відстань між точками підвісу поперечної балки (A) слід розрахувати за такою формулою:

A ⩾ (0,04 * h [cm]) + B [cm]

Де:

A – Відстань між точками підвісу поперечної балки.
B – Відстань між з'єднаннями маятника та підвісом.
h – Відстань від землі до нижньої частини поперечної балки.

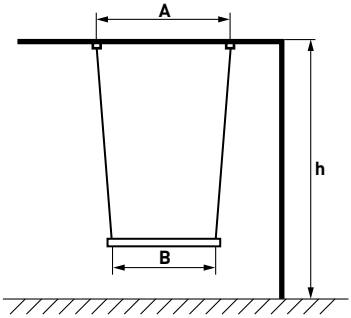

ЧИСТКА:

Ми рекомендуємо регулярно протирати дерев'яні бруски і мотузки вологою ганчіркою (можна використовувати м'яке мило), а подушки прати вручну відповідно до інструкцій на етикетці.

МАЛЮНКИ НАВЕДЕНО ЛИШЕ ДЛЯ ОЗНАЙОМЛЕННЯ - ФАКТИЧНИЙ ВИГЛЯД ВИРОБУ МОЖЕ ДЕЩО ВІДРІЗНЯТИСЯ ВІД НИХ.

Antes de utilizar el aparato, lea las instrucciones de uso originales, siga sus indicaciones y consérvelas para futuras consultas. Preste especial atención a las recomendaciones de seguridad.

IMPORTANTE ! LEA ATENTAMENTE Y CONSÉRVELAS PARA EL FUTURO COMO REFERENCIA

ADVERTENCIA

1. Sólo para uso doméstico.
2. Adecuado para niños de 6 a 36 meses.
3. No supere el límite de peso máximo: 36 kg.
4. Destinado tanto a uso interior como exterior (siempre que se guarde durante las lluvias y el período de otoño-invierno).
5. Utilizar sólo bajo la supervisión constante de un adulto.
6. El montaje debe ser realizado por un adulto.
7. Embalaje de bolsa de PE. Mantenga siempre la bolsa de plástico fuera del alcance de los niños para evitar el riesgo de asfixia.
8. Las cuerdas del columpio pueden suponer un riesgo de asfixia.
9. Sustituya las piezas defectuosas únicamente de acuerdo con las instrucciones del fabricante.
10. Es necesario realizar comprobaciones periódicas al principio de la temporada y antes de cada uso. Inspeccione las barras de madera, las anillas metálicas, las cuerdas y otros componentes en busca de signos de deterioro. Compruebe el apriete de todas las hebillas y nudos ajustables y apriételos si es necesario. Examine los bordes de las hebillas y los nudos en busca de asperezas.

IMPORTANTE !

1. Antes del uso, asegúrese de que todos los nudos del columpio estén bien apretados. El uso indebido o el montaje incorrecto del producto están prohibidos y eximen al fabricante de cualquier responsabilidad.
2. El producto debe ser instalado y revisado minuciosamente por un adulto antes de su uso.
3. Durante la instalación del producto, asegúrese de que la estructura de montaje (por ejemplo, una viga) pueda soportar el peso del niño y de que no exista riesgo de atrapamiento.
4. Coloque el producto sobre una superficie nivelada a una distancia mínima de 2 m de cualquier estructura u obstáculo, como vallas, garajes, casas, ramas colgantes, tendederos o cables eléctricos.
5. No debe haber objetos duros, afilados o puntiagudos en la zona de seguridad. La superficie bajo el producto debe ser plana y amortiguadora. No coloque el producto sobre asfalto, hormigón o cualquier otra superficie dura. Recomendamos retirar y guardar todos los accesorios en invierno, ya que el suelo helado no es adecuado para jugar con seguridad.
6. Si el producto no está en uso, no lo exponga a la luz solar prolongada.
7. Lubrique todas las piezas metálicas móviles según sea necesario.
8. Compruebe regularmente que el asiento del columpio, las barras de madera, las cuerdas y otros elementos de fijación estén en buen estado, no presenten signos de desgaste y estén bien sujetos.
9. Compruebe el apriete de todas las tuercas y tornillos y apriételos si es necesario.
10. Compruebe que no haya tornillos ni bordes afilados en todas las cubiertas, y sustitúyalas si es necesario.

INSTALACIÓN:

1. El columpio está premontado al desembalarlo. Sólo es necesario ajustar la longitud de las cuerdas.
2. La instalación del producto en una barra horizontal u otra estructura de montaje se realiza conectando el anillo metálico de la cuerda con ganchos de muelle. Véase más abajo.

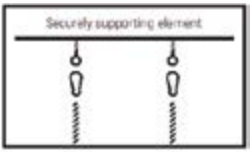

3. Asegúrese de que el travesaño no supere nunca los 2,5 m; el diámetro de la cuerda es de 10 mm y la longitud de 1,8 m. La distancia mínima entre el columpio y el travesaño u otra estructura de montaje debe ser de 45 cm. La distancia mínima de la parte inferior del producto al suelo no debe ser inferior a 35 cm ni superior a 45 cm.
4. Las modificaciones del producto original (por ejemplo, añadir accesorios) deben hacerse de acuerdo con las instrucciones del fabricante. Se recomienda no reducir ni añadir accesorios adicionales; de lo contrario, podrían utilizarse de forma inadecuada y suponer un riesgo.

DESCRIPCIÓN DE LOS PASOS - MÉTODO DE AJUSTE:

1. Antes del uso, compruebe y ajuste cuidadosamente las cuerdas como se indica a continuación.
   - dimensión fija de la cuerda delantera: 15cm y 12cm.
2. La dimensión de la cuerda trasera es ajustable:
   - posición tumbada: 28-30cm
   - posición sentado: 30-40cm

MANTENIMIENTO:

Al principio de cada temporada y a intervalos regulares durante la misma, siga las instrucciones de mantenimiento que se indican a continuación:

Inspección visual rutinaria (semanal a mensual)

1. Compruebe si las juntas están bien sujetas.
2. Compruebe si hay objetos extraños en la superficie amortiguadora.
3. Compruebe si faltan piezas.
4. Compruebe la distancia entre los dispositivos.

Comprobación de funcionamiento (1 a 3 meses)

1. Compruebe la estabilidad de la estructura.
2. Compruebe el desgaste excesivo de cada pieza y sustitúyala si es necesario.

Inspección anual (1 a 2 veces al año)

1. Compruebe si hay óxido o corrosión.
2. Compruebe el desgaste excesivo de cada pieza y sustitúyala si es necesario.

Es importante revisar el columpio al principio de cada temporada y a intervalos regulares durante su uso.

Las piezas principales (como el asiento del columpio, las barras de madera y las cuerdas) deben revisarse y mantenerse a intervalos regulares.

Si no se realizan las inspecciones, el columpio puede suponer un peligro.

Determinación de la distancia mínima entre los puntos de suspensión:

La distancia mínima entre los puntos de suspensión de la viga transversal (A) debe calcularse utilizando la siguiente fórmula:

A ⩾ (0,04 * h [cm]) + B [cm]

Donde:

A – Distancia entre los puntos de suspensión de la viga transversal.
B – Distancia entre las conexiones del péndulo y la suspensión.
h – Distancia desde el suelo hasta la parte inferior de la viga transversal.

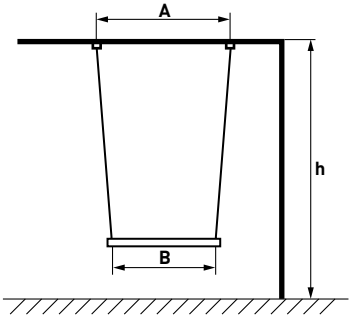

LIMPIEZA:

Recomendamos limpiar regularmente las barras de madera y las cuerdas con un paño húmedo (puede utilizarse jabón suave) y lavar a mano los cojines siguiendo las instrucciones de la etiqueta.

LOS DIBUJOS SON SÓLO DE REFERENCIA - EL ASPECTO REAL DEL PRODUCTO PUEDE DIFERIR LIGERAMENTE DE ELLOS.

Antes de utilizar o aparelho, leia o manual de instruções original, siga as suas indicações e guarde-o para referência futura. Preste especial atenção às recomendações de segurança.

IMPORTANTE! LER ATENTAMENTE E GUARDAR PARA PARA O FUTURO COMO REFERÊNCIA

ATENÇÃO!

1. Apenas para uso doméstico.
2. Adequado para crianças com idades compreendidas entre os 6 e os 36 meses.
3. Não ultrapassar o limite máximo de peso - 36 kg.
4. Destina-se a ser utilizado tanto no interior como no exterior (desde que seja guardado durante a chuva e o período de outono-inverno).
5. Utilizar apenas sob a vigilância permanente de um adulto.
6. A montagem deve ser efectuada por um adulto.
7. Embalagem em saco PE. Manter sempre o saco de plástico afastado das crianças para evitar o risco de asfixia.
8. As cordas de baloiço podem representar um risco de asfixia.
9. Substituir as peças defeituosas apenas de acordo com as instruções do fabricante.
10. É necessário efetuar controlos regulares no início da estação e antes de cada utilização. Inspecionar as barras de madeira, as argolas metálicas, as cordas e outros componentes para detetar sinais de deterioração. Verificar o aperto de todas as fivelas e nós ajustáveis e apertar se necessário. Examinar as extremidades das fivelas e dos nós para verificar se estão ásperas.

IMPORTANTE!

1. Antes da utilização, certifique-se de que todos os nós do baloiço estão bem apertados. A utilização inadequada ou a montagem incorrecta do produto são proibidas e isentam o fabricante de qualquer responsabilidade.
2. Antes da utilização, o produto deve ser instalado e verificado cuidadosamente por um adulto.
3. Durante a instalação do produto, certifique-se de que a estrutura de montagem (por exemplo, viga) suporta o peso da criança e de que não existe risco de entalamento.
4. Colocar o produto numa superfície plana, a pelo menos 2 m de distância de quaisquer estruturas ou obstáculos, tais como vedações, garagens, casas, ramos pendentes, linhas de lavandaria ou fios eléctricos.
5. Não devem existir objectos duros, afiados ou pontiagudos na zona de segurança. A superfície por baixo do produto deve ser plana e absorvente de choques. Não coloque o produto sobre asfalto, betão ou qualquer outra superfície dura. Recomendamos que retire e guarde todos os acessórios durante o inverno, uma vez que o solo congelado não é adequado para um jogo seguro.
6. Se o produto não estiver a ser utilizado, não o exponha à luz solar prolongada.
7. Lubrificar todas as peças metálicas móveis conforme necessário.
8. Verifique regularmente se o assento do baloiço, as barras de madeira, as cordas e outros elementos de fixação estão em bom estado, sem sinais de desgaste e se as ligações são seguras.
9. Verifique o aperto de todas as porcas e parafusos e, se necessário, aperte-os.
10. Verificar todas as coberturas quanto a parafusos e arestas vivas e substituí-las se necessário.

INSTALAÇÃO:

1. O baloiço está pré-montado ao ser desembalado. Só é necessário ajustar o comprimento das cordas.
2. A instalação do produto numa barra horizontal ou noutra estrutura de montagem é feita ligando o anel metálico da corda com ganchos de mola. Ver abaixo.

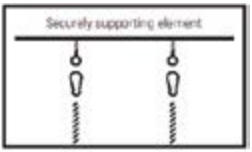

3. Certifique-se de que a viga transversal nunca é superior a 2,5 m; o diâmetro da corda é de 10 mm e o comprimento é de 1,8 m. A distância mínima entre o baloiço e a viga ou outra estrutura de montagem deve ser de 45 cm. A distância mínima entre a base do produto e o chão não deve ser inferior a 35 cm nem superior a 45 cm.
4. As modificações feitas pelo consumidor ao produto original (por exemplo, acrescentar acessórios) devem ser efectuadas de acordo com as instruções do fabricante. Recomenda-se que não reduza nem acrescente acessórios adicionais; caso contrário, estes podem ser utilizados incorretamente e representar um risco.

DESCRIÇÃO DAS ETAPAS - MÉTODO DE AJUSTAMENTO:

1. Antes da utilização, verificar cuidadosamente e ajustar as cordas da seguinte forma.
   - dimensão fixa da corda dianteira: 15cm e 12cm.
2. A dimensão da corda traseira é regulável:
   - posição deitada: 28-30cm
   - posição sentada: 30-40 cm

MANUTENÇÃO:

No início de cada estação e em intervalos regulares durante a estação, siga as instruções de manutenção abaixo:

Inspeção visual de rotina (semanal a mensal)

1. Verificar se as juntas estão bem fixadas.
2. Verificar se existem objectos estranhos na superfície de absorção de choques.
3. Verificar a existência de peças em falta.
4. Verificar o espaçamento entre os dispositivos.

Controlo de funcionamento (1 a 3 meses)

1. Verificar a estabilidade da estrutura.
2. Verificar o desgaste excessivo de cada peça e substituí-la se necessário.

Inspeção anual (1 a 2 vezes por ano)

1. Verificar a existência de ferrugem e de corrosão.
2. Verificar o desgaste excessivo de cada peça e substituí-la se necessário.

É importante verificar o baloiço no início de cada estação e em intervalos regulares durante a utilização.

As peças principais (como o assento do baloiço, as barras de madeira e as cordas) devem ser verificadas e mantidas a intervalos regulares.

Se as inspecções não forem efectuadas, o baloiço pode constituir um perigo.

Determinação da distância mínima entre os pontos de suspensão:

A distância mínima entre os pontos de suspensão da viga transversal (A) deve ser calculada utilizando a seguinte fórmula:

A ≥ (0,04 * h [cm]) + B [cm]

Onde:

A – Distância entre os pontos de suspensão da viga transversal.
B – Distância entre as ligações do pêndulo e a suspensão.
h – Distância do solo até à parte inferior da viga transversal..

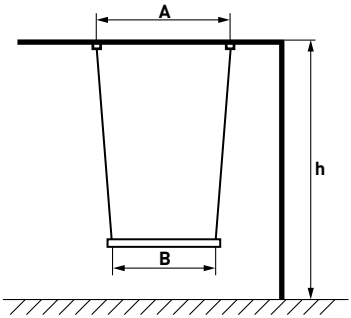

LIMPEZA:

Recomendamos que limpe regularmente as barras de madeira e as cordas com um pano húmido (pode utilizar sabão neutro) e que lave à mão as almofadas de acordo com as instruções da etiqueta.

OS DESENHOS SERVEM APENAS DE REFERÊNCIA - O ASPECTO REAL DO PRODUTO PODE DIFERIR LIGEIRAMENTE DOS MESMOS.

Prima di utilizzare il dispositivo, leggere le istruzioni originali per l'uso, seguirne le indicazioni e conservarle per consultazioni future. Prestare particolare attenzione alle raccomandazioni sulla sicurezza.

IMPORTANTE! LEGGERE ATTENTAMENTE E CONSERVARE PER IL FUTURO COME RIFERIMENTO

ATTENZIONE!

1. Solo per uso domestico.
2. Adatto a bambini di età compresa tra 6 e 36 mesi.
3. Non superare il limite massimo di peso - 36 kg.
4. Destinato sia all'uso interno che esterno (purché venga riposto durante le piogge e nel periodo autunno-inverno).
5. Utilizzare solo sotto la costante supervisione di un adulto.
6. Il montaggio deve essere effettuato da un adulto.
7. Imballaggio realizzato con sacchetto in PE. Tenere sempre il sacchetto di plastica lontano dai bambini per evitare il rischio di soffocamento.
8. Le corde dell'altalena possono rappresentare un rischio di strangolamento.
9. Sostituire le parti difettose solo secondo le istruzioni del produttore.
10. Controlli regolari sono necessari all'inizio della stagione e prima di ogni utilizzo. Ispezionare le barre di legno, gli anelli di metallo, le corde e gli altri componenti per segni di deterioramento. Controllare tutte le fibbie regolabili e i nodi per verificarne la tenuta e stringere se necessario. Esaminare i bordi delle fibbie e dei nodi per eventuali asperità.

IMPORTANTE!

1. Prima dell'uso, assicurarsi che tutti i nodi dell'altalena siano ben stretti. L'uso improprio o il montaggio errato del prodotto è vietato e solleva il produttore da qualsiasi responsabilità.
2. Il prodotto deve essere installato e accuratamente controllato da un adulto prima dell'uso.
3. Durante l'installazione del prodotto, assicurarsi che la struttura di montaggio (ad es. trave) possa sostenere il peso del bambino e che non vi sia rischio di intrappolamento.
4. Posizionare il prodotto su una superficie piana ad almeno 2 m da qualsiasi struttura o ostacolo, come recinzioni, garage, case, rami pendenti, fili per il bucato o cavi elettrici.
5. Nessun oggetto duro, appuntito o tagliente deve trovarsi nella zona di sicurezza. La superficie sotto il prodotto deve essere piana e assorbente agli urti. Non posizionare il prodotto su asfalto, cemento o qualsiasi altra superficie dura. Si consiglia di rimuovere e conservare tutti gli accessori durante l'inverno, poiché il terreno ghiacciato non è adatto per un gioco sicuro.
6. Se il prodotto non viene utilizzato, non esporlo alla luce solare prolungata.
7. Lubrificare tutte le parti metalliche mobili secondo necessità.
8. Controllare regolarmente il sedile dell'altalena, le barre di legno, le corde e gli altri elementi di fissaggio per verificarne le buone condizioni, l'assenza di segni di usura e la sicurezza dei collegamenti.
9. Controllare il serraggio di tutti i dadi e le viti e stringerli se necessario.
10. Controllare tutte le coperture per viti e bordi taglienti e sostituirle se necessario.

INSTALLAZIONE:

1. L'altalena è preassemblata al momento dell'apertura della confezione. È necessario solo regolare la lunghezza delle corde.
2. L'installazione del prodotto su una barra orizzontale o altra struttura di montaggio avviene collegando l'anello metallico della corda con i ganci a molla. Vedi sotto.

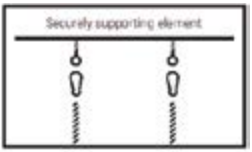

3. Assicurarsi che la trave trasversale non sia mai più alta di 2,5 m; il diametro della corda è di 10 mm e la lunghezza è di 1,8 m. La distanza minima tra l'altalena e la trave trasversale o altra struttura di montaggio deve essere di 45 cm. La distanza minima tra la parte inferiore del prodotto e il suolo non deve essere inferiore a 35 cm e non superiore a 45 cm.
4. Le modifiche apportate dal consumatore al prodotto originale (ad es. aggiunta di accessori) devono essere effettuate secondo le istruzioni del produttore. Si raccomanda di non ridurre o aggiungere accessori aggiuntivi; in caso contrario, potrebbero essere utilizzati in modo improprio e rappresentare un rischio.

DESCRIZIONE DEI PASSAGGI - METODO DI REGOLAZIONE:

1. Prima dell'uso, controllare e regolare attentamente le corde come segue.
   - dimensione fissa della corda anteriore: 15 cm e 12 cm.
2. La dimensione della corda posteriore è regolabile:
   - posizione sdraiata: 28-30 cm
   - posizione seduta: 30-40 cm

MANUTENZIONE:

All'inizio di ogni stagione e a intervalli regolari durante la stagione, seguire le istruzioni di manutenzione riportate di seguito:

Ispezione visiva di routine (da settimanale a mensile)

1. Verificare che i giunti siano ben fissati.
2. Verificare se ci sono oggetti estranei sulla superficie ammortizzante.
3. Controllare se mancano delle parti.
4. Controllare la distanza tra i dispositivi.

Controllo del funzionamento (ogni 1-3 mesi)

1. Verificare la stabilità della struttura.
2. Controllare ogni parte per usura eccessiva e sostituire se necessario.

Ispezione annuale (1 o 2 volte all'anno)

1. Controllare la presenza di ruggine e corrosione.
2. Controllare ogni parte per usura eccessiva e sostituire se necessario.

È importante controllare l'altalena all'inizio di ogni stagione e a intervalli regolari durante l'uso.

Le parti principali (come il sedile dell'altalena, le barre di legno e le corde) devono essere controllate e mantenute a intervalli regolari.

Se le ispezioni non vengono effettuate, l'altalena può rappresentare un pericolo.

Determinazione della distanza minima tra i punti di sospensione:

La distanza minima tra i punti di sospensione della trave trasversale (A) deve essere calcolata utilizzando la seguente formula:

A ⩾ (0,04 * h [cm]) + B [cm]

Dove:

A - Distanza tra i punti di sospensione della trave trasversale.

B - Distanza tra i collegamenti del pendolo e la sospensione.

h - Dal suolo alla parte inferiore della trave trasversale.

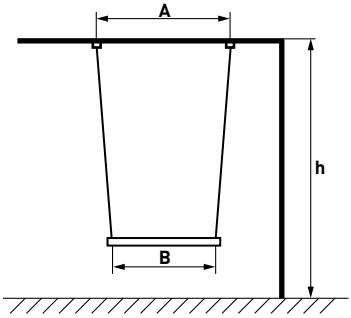

PULIZIA:

Si consiglia di pulire regolarmente le barre di legno e le corde con un panno umido (si può usare sapone delicato) e di lavare a mano i cuscini seguendo le istruzioni sull'etichetta.

I DISEGNI SONO SOLO A SCOPO DI RIFERIMENTO - L'ASPETTO REALE DEL PRODOTTO PUÒ DIFFERIRE LEGGERMENTE DA ESSI.

Lees vóór gebruik van het apparaat de originele gebruiksaanwijzing, volg de instructies op en bewaar deze voor toekomstig gebruik. Let vooral op de veiligheidsaanbevelingen.

BELANGRIJK! LEES ZORGVULDIG EN BEWAAR VOOR TOEKOMSTIG GEBRUIK ALS REFERENTIE

WAARSCHUWING!

1. Alleen voor huishoudelijk gebruik.
2. Geschikt voor kinderen van 6 tot 36 maanden.
3. Overschrijd het maximale gewichtslimiet van 36 kg niet.
4. Bestemd voor zowel binnen- als buitengebruik (mits het wordt opgeborgen bij regenval en in de herfst-winterperiode).
5. Alleen gebruiken onder voortdurend toezicht van een volwassene.
6. Montage dient door een volwassene te worden uitgevoerd.
7. Verpakking gemaakt van PE-zak. Houd de plastic zak altijd uit de buurt van kinderen om verstikkingsgevaar te voorkomen.
8. Schommeltouwen kunnen verstikkingsgevaar opleveren.
9. Vervang defecte onderdelen alleen volgens de instructies van de fabrikant.
10. Regelmatige controles zijn noodzakelijk aan het begin van het seizoen en voor elk gebruik. Controleer houten stangen, metalen ringen, touwen en andere onderdelen op tekenen van slijtage. Controleer alle verstelbare gespen en knopen op stevigheid en draai ze indien nodig aan. Controleer de randen van gespen en knopen op oneffenheden.

BELANGRIJK!

1. Zorg ervoor dat alle knopen aan de schommel vóór gebruik goed zijn vastgemaakt. Onjuist gebruik of verkeerde montage van het product is verboden en ontslaat de fabrikant van elke aansprakelijkheid.
2. Het product moet vóór gebruik door een volwassene worden geïnstalleerd en grondig gecontroleerd.
3. Zorg er bij de installatie van het product voor dat de bevestigingsconstructie (bijv. balk) het gewicht van het kind kan dragen en dat er geen risico op beknelling is.
4. Plaats het product op een vlakke ondergrond, minimaal 2 m verwijderd van structuren of obstakels zoals hekken, garages, huizen, hangende takken, waslijnen of elektriciteitsdraden.
5. Er mogen zich geen harde, scherpe of puntige voorwerpen in de veiligheidszone bevinden. Het oppervlak onder het product moet vlak en schokabsorberend zijn. Plaats het product niet op asfalt, beton of een ander hard oppervlak. Wij raden aan om alle accessoires in de winter te verwijderen en op te bergen, omdat bevroren grond niet geschikt is voor veilig spelen.
6. Stel het product bij niet-gebruik niet langdurig bloot aan zonlicht.
7. Smeer alle bewegende metalen onderdelen indien nodig.
8. Controleer regelmatig het schommelzitje, de houten stangen, touwen en andere bevestigingselementen op goede staat, geen slijtage en stevige verbindingen.
9. Controleer of alle moeren en schroeven goed vastzitten en draai ze indien nodig aan.
10. Controleer alle afdekkingen op schroeven en scherpe randen en vervang ze indien nodig.

INSTALLATIE:

1. De schommel is vooraf gemonteerd bij het uitpakken. U hoeft alleen de lengte van de touwen aan te passen.
2. Installatie van het product op een horizontale balk of andere bevestigingsconstructie gebeurt door de metalen ring van het touw met veerhaken te verbinden. Zie hieronder.

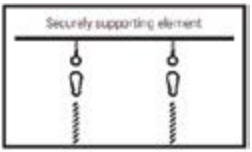

3. Zorg ervoor dat de dwarsbalk nooit hoger is dan 2,5 m; de touwdiameter is 10 mm en de lengte is 1,8 m. De minimale afstand tussen de schommel en de dwarsbalk of andere bevestigingsconstructie moet 45 cm zijn. De minimale afstand van de onderkant van het product tot de grond mag niet minder zijn dan 35 cm en niet meer dan 45 cm.
4. Aanpassingen door de consument aan het originele product (bijv. het toevoegen van accessoires) dienen volgens de instructies van de fabrikant te gebeuren. Het wordt aanbevolen geen accessoires te verwijderen of toe te voegen; anders kunnen ze onjuist worden gebruikt en een risico vormen.

STAPPENBESCHRIJVING - AFSTELMETHODE:

1. Controleer en stel de touwen vóór gebruik zorgvuldig als volgt af.
   - vaste afmeting van het voorste touw: 15 cm en 12 cm.
2. De afmeting van het achterste touw is verstelbaar:
   - liggende positie: 28-30 cm
   - zittende positie: 30-40 cm

ONDERHOUD:

Volg aan het begin van elk seizoen en op regelmatige tijdstippen tijdens het seizoen de onderstaande onderhoudsinstructies:

Regelmatige visuele inspectie (wekelijks tot maandelijks)

1. Controleer of de verbindingen goed vastzitten.
2. Controleer of er vreemde voorwerpen op het schokabsorberende oppervlak liggen.
3. Controleer op ontbrekende onderdelen.
4. Controleer de afstand tussen de toestellen.

Bedrijfscontrole (elke 1 tot 3 maanden)

1. Controleer de stabiliteit van de constructie.
2. Controleer elk onderdeel op overmatige slijtage en vervang indien nodig.

Jaarlijkse inspectie (1 tot 2 keer per jaar)

1. Controleer op roest en corrosie.
2. Controleer elk onderdeel op overmatige slijtage en vervang indien nodig.

Het is belangrijk om de schommel aan het begin van elk seizoen en op regelmatige tijdstippen tijdens gebruik te controleren.

Belangrijke onderdelen (zoals het schommelzitje, houten stangen en touwen) moeten op regelmatige tijdstippen worden gecontroleerd en onderhouden.

Als inspecties niet worden uitgevoerd, kan de schommel een gevaar vormen.

Bepalen van de minimale afstand tussen ophangpunten:

De minimale afstand tussen de ophangpunten van de dwarsbalk (A) moet worden berekend met de volgende formule:

A ≥ (0,04 * h [cm]) + B [cm]

Waarbij:

A - Afstand tussen de ophangpunten van de dwarsbalk.

B - Afstand tussen de pendelverbindingen en de ophanging.

h - Van de grond tot de onderzijde van de dwarsbalk.

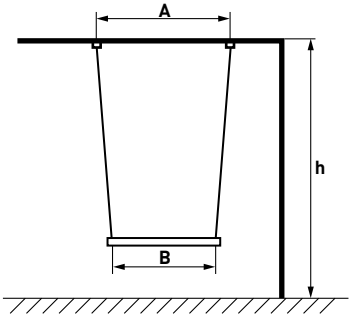

REINIGING:

Wij raden aan om de houten stangen en touwen regelmatig af te nemen met een vochtige doek (milde zeep kan worden gebruikt) en de kussens met de hand te wassen volgens de instructies op het label.

DE TEKENINGEN DIENEN ALLEEN TER REFERENTIE - HET WERKELIJKE UITERLIJK VAN HET PRODUCT KAN AFWIJKEN.

Tulano

PL **Dziękujemy za zaufanie!** Z przyjemnością współtworzymy Twoją przestrzeń i cieszymy się, że wybrałeś nasz produkt! W przypadku jakichkolwiek pytań lub wątpliwości, prosimy o kontakt: **sklep@tulano.pl**

EN **Thank you for your trust!** It is a pleasure to co-create your space and we are glad that you chose our product! If you have any questions or concerns, please contact us: **sklep@tulano.pl**

SK **Ďakujeme vám za dôveru!** Je nám potešením spoluvytvárať váš priestor a sme radi, že ste si vybrali náš produkt! V prípade akýchkoľvek otázok alebo nejasností nás prosím kontaktujte: **sklep@tulano.pl**

CZ **Děkujeme vám za důvěru!** Je nám potěšením spoluvytvářet váš prostor a jsme rádi, že jste si vybrali právě náš produkt! V případě jakýchkoli dotazů nebo nejasností nás prosím kontaktujte na adrese: **sklep@tulano.pl**

RO **Vă mulțumim pentru încrederea acordată!** Ne face plăcere să vă co-creăm spațiul și ne bucurăm că ați ales produsul nostru! Dacă aveți întrebări sau nelămuriri, vă rugăm să ne contactați: **sklep@tulano.pl**

DE **Wir danken Ihnen für Ihr Vertrauen!** Es ist uns eine Freude, Ihren Raum mitzugestalten und wir freuen uns, dass Sie sich für unser Produkt entschieden haben! Wenn Sie Fragen oder Bedenken haben, kontaktieren Sie uns bitte: **sklep@tulano.pl**

BG **Благодарим ви за доверието!** За нас е удоволствие да създадем съвместно вашето пространство и се радваме, че сте избрали нашия продукт! Ако имате някакви въпроси или притеснения, моля, свържете се с нас: **sklep@tulano.pl**

HU **Köszönjük a bizalmat!** Örömünkre szolgál, hogy közösen alakíthatjuk ki az Ön terét, és örülünk, hogy a mi termékünket választotta! Ha bármilyen kérdése vagy aggálya van, kérjük, lépjen kapcsolatba velünk: **sklep@tulano.pl**

LT **Dėkojame už pasitikėjimą!** Mums malonu kartu kurti jūsų erdvę ir džiaugiamės, kad pasirinkote mūsų gaminį! Jei turite klausimų ar abejonių, susisiekite su mumis: **sklep@tulano.pl**

FR **Merci de votre confiance!** C'est un plaisir pour nous de co-créer votre espace et nous sommes heureux que vous ayez choisi notre produit ! Si vous avez des questions ou des préoccupations, n'hésitez pas à nous contacter: **sklep@tulano.pl**

UK **Дякуємо за довіру!** Нам приємно бути співтворцями вашого простору і ми раді, що ви обрали наш продукт! Якщо у вас виникли запитання або проблеми, будь ласка, зв'яжіться з нами: **sklep@tulano.pl**

ES **¡Gracias por su confianza!** Es un placer para nosotros co-crear su espacio y nos alegramos de que haya elegido nuestro producto. Si tiene alguna pregunta o duda, póngase en contacto con nosotros: **sklep@tulano.pl**

PT **Obrigado pela vossa confiança!** É um prazer para nós co-criar o vosso espaço e estamos felizes por terem escolhido o nosso produto! Se tiver alguma dúvida ou questão, por favor contacte-nos: **sklep@tulano.pl**

IT **Grazie per la fiducia!** È un piacere co-creare il tuo spazio e siamo lieti che tu abbia scelto il nostro prodotto! Per qualsiasi domanda o dubbio, contattaci: **sklep@tulano.pl**

NL **Bedankt voor uw vertrouwen!** Het is een plezier om uw ruimte te mogen creëren en we zijn blij dat u voor ons product heeft gekozen! Heeft u vragen of opmerkingen? Neem dan contact met ons op: **sklep@tulano.pl**

www.tulano.pl **sklep@tulano.pl**

Meester Group Sp. Z o.o., 61-369 Poznań, ul. Wagrowska 2, Poland, NIP: 7822769523, Regon 368932069